VERITAS®

SCHMETZ GÉPTŰ
A CSOMAGBAN

Felhasználói kézikönyv

RACHEL CARSON
1907 - 1964
BIOLÓGUS

www.facebook.com/veritassewing

www.instagram.com/veritassewing

www.veritas-sewing.com

Tisztelt Vásárlónk!

Gratulálunk varrógépe megvásárlásához! Gondos munkával gyártott, minőségi terméket vásárolt. Ha gondosan kezeli, sok éven át kiszolgálja majd.

Az első használat előtt olvassa el figyelmesen ezt a kézikönyvet, különös figyelmet fordítva a biztonsági előírásokra! A kézikönyv beható ismerete nélkül a készülék használata tilos!

Sok örömöt és sikert kívánunk a varráshoz! Gépekkel, szervizeléssel és ügyfélszolgálattal kapcsolatos kérdések

www.service.veritas-sewing.com

Fontos biztonsági előírások

Elektromos készülékek használata során mindenkor be kell tartani az alapvető biztonsági előírásokat, beleértve a következőket:

A gép használata előtt olvassa el a teljes használati utasítást!

VESZÉLY - Az áramütés kockázatának mérséklése érdekében:

1. A varrógépet bekapcsolt állapotban ne hagyja őrizetlenül!
2. Használat után illetve tisztítás előtt minden esetben húzza ki a tápkábelt a konnektorból!

FIGYELEM - Égési sérülés, tűz, áramütés és sérülés kockázatának mérséklése érdekében:

1. A gép használata előtt alaposan olvassa el a használati utasítást.
2. Tartsa a használati utasítást a géphez közel, könnyen elérhető helyen, és a gép tulajdonosváltása esetén a géppel együtt adja át új tulajdonosának.
3. A gépet csak száraz helyiségben használja.
4. Soha ne hagyja a varrógépet felügyelet nélkül gyermekek vagy idős emberek számára hozzáférhető helyen, mert ők esetleg nem képesek felmérni a kockázatot.
5. A készüléket 8 évesnél idősebb gyermekek és csökkent fizikai, érzékszervi, vagy szellemi képességű, vagy tapasztalattal és tudással nem rendelkező személyek kizárólag megfelelő felügyelet mellett, vagy a készülék biztonságos használatára vonatkozó utasítások megismerése és a kockázatok megértése után használhatják.
6. Gyermekek nem játszhatnak a készülékkel.
7. A gép karbantartását és tisztítását gyermekek felügyelet nélkül nem végezhetik.
8. A munkára való felkészülés (tűcsere, cérna befűzése, talp cseréje stb.) előtt mindig kapcsolja ki a gépet.
9. Ha őrizetlenül hagyja a gépet, mindig húzza ki a konnektorból, hogy elkerülje a gép véletlen bekapcsolásával előidézhető sérüléseket!
10. A lámpa cseréje vagy karbantartás (olajozás, tisztítás stb.) előtt mindig húzza ki a készülék tápkábelét a konnektorból!
11. Ne használja a készüléket nedves vagy párás környezetben.
12 A gép tápkábelét mindig a dugvillánál, soha ne a vezetéknél fogva húzza ki a konnektorból.

13. Ha a LED lámpa megsérül vagy elromlik, az áramütés elkerülése érdekében a gyártóval, a gyártó ügyfélszolgálatával vagy megfelelően képzett szakemberrel kell kicseréltetni.
14. Soha ne helyezzen semmit a pedálra!
15. Soha ne használja a gépet eltömődött szellőzőnyílásokkal; a gép szellőzőnyílásait és a pedált tartsa tisztán, fonáldaraboktól, portól és hulladékanyagoktól mentesen!
16. A gép a kockázatok elkerülése érdekében csak a hozzá tartozó szabályozópedállal együtt használható. Ha a lábpedál megsérül vagy elromlik, a gyártóval, a gyártó ügyfélszolgálatával vagy megfelelően képzett szakemberrel kell kicseréltetni.
17. A pedál tápkábele nem cserélhető. Ha a tápkábel megsérül, a pedált el kell távolítani.
18. Normál működés közben a készülék hangnyomása nem éri el a 75 dB(A) értéket.
19. Az elektronikus készülékeket külön hulladékgyűjtőbe kell tenni, tilos a háztartási szemétbe dobni.
20. Az elektronikus hulladékok gyűjtése felől érdeklődjön a helyi önkormányzatnál.
21. Ha az elektronikus hulladékokat szeméttelepen helyezik el, veszélyes anyagok szivároghatnak a talajvízbe, kerülhetnek be a táplálékláncba, és károsíthatják az egészséget és a közérzetet.
22. Ha régi készülékét újra szeretné cserélni, a vonatkozó jogszabályok szerint a kereskedő köteles legalább díjmentesen visszavenni a régi készüléket.
23. A készüléket csökkent fizikai, érzékszervi vagy szellemi képességű, vagy tapasztalattal és ismerettel nem rendelkező személyek (gyermekeket is ideértve) nem használhatják. (Európán kívüli országok esetén)
24. Felügyeletre szoruló gyermekek nem játszhatnak a készülékkel. (Európán kívüli országok esetén)

ŐRIZZE MEG EZT A HASZNÁLATI ÚTMUTATÓT

Ez a varrógép csak háztartási felhasználásra alkalmas.

A varrógépet csak 5 ºC és 40 ºC közötti hőmérsékleten használja! Rendkívül hideg környezetben előfordulhat, hogy a gép nem működik megfelelően.

Tartalom

A varrógép főbb részei 7

Tartozékok 8

A varrógép csatlakoztatása 9

Varróasztal 10
- Szabadkaros varrás 10

Az orsó csévélése 11-12

Az orsó behelyezése 12-13

A felső szál befűzése 14-15

Kétfokozatú varrótalpemelő 15

Automatikus tűbefűző 16

Az orsószál emelése 17

A tű cseréje 18

Megfelelő tű / anyag / cérna 19

A varrótalp cseréje 20

Szálfeszítés 21

Öltésminta kiválasztása 22-23

Hasznos fogások 24-47

A varrás megkezdése 24

Sarkok varrása 24
- Íves varrás 24
- Hátrafelé varrás,varrás a zsinórozótalppal 25
- A szál elvágása 25
- Vékony textíliák varrása 26
- Rugalmas anyagok varrása 26

Egyenes öltések 26

3 Cikkcakk-varrás 27

Szegőöltések (overlock), varrás a szegőtalppal 28
- Az általános varrótalp használata 28

Rejtett szegély 29

Gomblyukazó öltés 30-31

Gomblyuk készítése rugalmas textíliákon 31

Gombfelvarrás 32

Tartalom

Cipzár behelyezése 33-35
- Középre záródó cipzár behelyezése 33
- Oldalra záródó cipzár behelyezése 34

Ráncolás 35

Dupla talp 36

Szabadkaros stoppolás, hímzés és monogramozás 37-39
- Stoppolás 37
- Hímzés vagy monogramozás előkészületei 38
- Monogramozás 39

Rátét 40
Slingelő öltés 41
Kagylóöltés 41
Slingelő öltés 41

Foltvarrás 42

Overlock öltések 43

Rugalmas öltés 44

Darázsöltés 45

Praktikus öltésfajták 46

Karbantartás 47

Hibaelhárítás 48-50

Ártalmatlanítás 51

A varrógép főbb részei

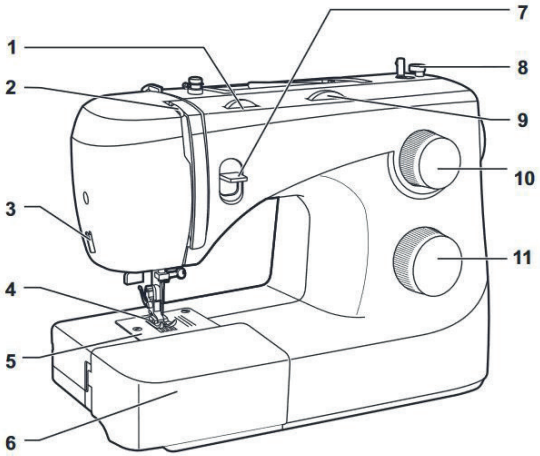

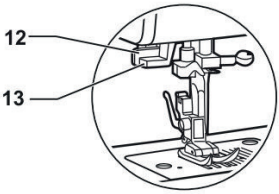

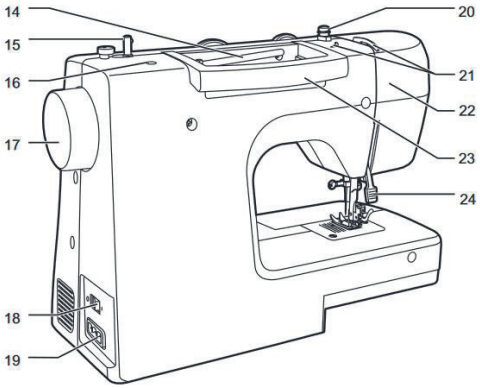

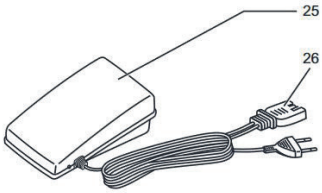

1. Szálfeszítő tárcsa
2. Szálemelőkar
3. Cérnavágó
4. Varrótalp
5. Tűlap
6. Varróasztal és kiegészítő doboz
7. Varrás irányváltó kar
8. Spulnizóvezető
9. Öltésszélesség-tárcsa
10. Öltéshossztárcsa
11. Öltésminta kiválasztó tárcsa
12. Egyfokozatú gomblyuk-varró kar
13. Automata befűző
14. Vízszintes spulnitüske
15. Orsózótüske
16. Lyuk a második spulnitüskéhez tüske
17. Kézikerék
18. Főkapcsoló
19. Hálózati csatlakozóaljzat
20. Orsószálvezető
21. Felső szálvezető
22. Előlap
23. Fogantyú
24. Varrótalp emelőkar
25. Szabályozópedál
26. Tápkábel

Tartozékok

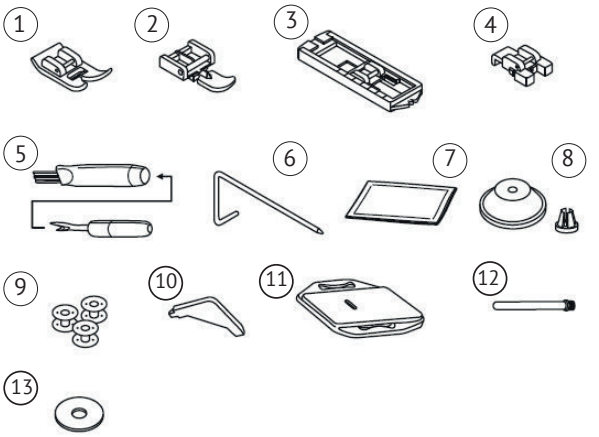

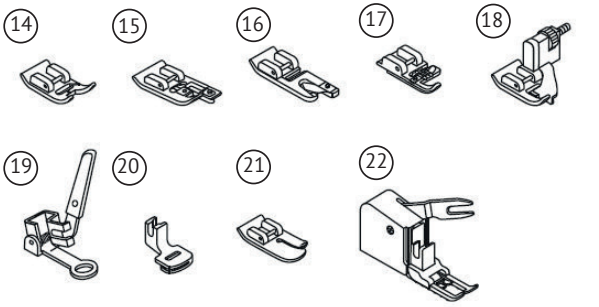

Szériatartozékok

1. Általános varrótalp
2. Cipzárvarró talp
3. Gomblyukvarró talp
4. Gombfelvarró talp
5. Varratbontó / kefe
6. Varrásszélesség / steppelésvezető
7. Tűkészlet
8. Cérnatartó
9. Orsó (3x)
10. L-csavarhúzó
11. Stoppolólemez
12. Második cérnatartó tüske
13. Cérnatartó tüske filckorongja

Opcionális tartozékok

14. Selyemvarró talp
15. Szegőtalp
16. Szegőtalp
17. Zsinórozó talp
18. Rejtett öltés talp
19. Stoppoló/hímzőtalp
20. Ráncolótalp
21. Steppelő talp
22. Anyagtovábbító talp

Fontos:

- A tartozékok a tartozékdobozban tárolandók.
* Az opcionális tartozékokat nem mellékeljük a varrógéphez; ezek speciális tartozékokként a szakboltokban kaphatók.

A varrógép áramforrásra csatlakoztatása

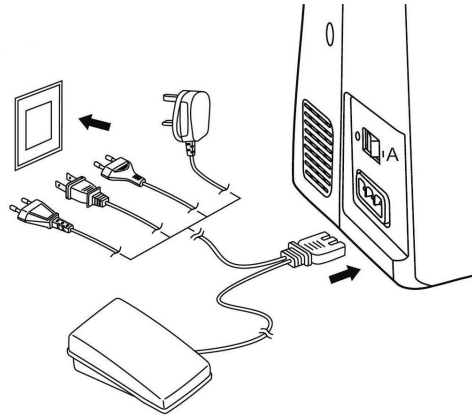

Figyelem:
Amikor a varrógépet nem használja, illetve alkatrészek behelyezése vagy eltávolítása előtt mindig ellenőrizze, hogy a készülék le van-e csatlakoztatva az áramforrásról, és a főkapcsoló le van-e kapcsolva („O")!

A hálózati áramra való csatlakoztatás előtt ellenőrizze, hogy a típustáblán feltüntetett feszültség és frekvencia megfelel-e a hálózatnak. Stabil asztalra helyezze a varrógépet!

1. Csatlakoztassa a varrógépet az ábra szerint az áramforráshoz!
2. Kapcsolja be a főkapcsolót!
3. Amikor a kapcsoló be van kapcsolva, a varrólámpa kigyullad.

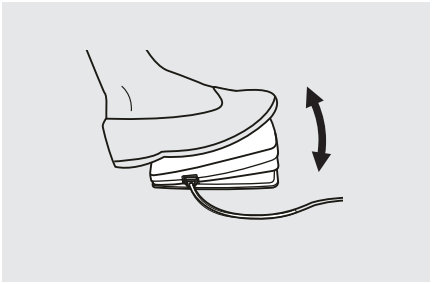

Szabályozópedál

A varrógép kikapcsolt állapotában csatlakoztassa a pedál konnektorát a varrógép csatlakozójába!

Kapcsolja be a varrógépet, majd lassan nyomja le a pedált a varrás elindításához! A varrógép leállításához engedje fel a pedált!

Megjegyzés:
Ha kétségei támadnak a varrógép áramforráshoz való csatlakoztatása során, forduljon villanyszerelő szakemberhez!

Varróasztal

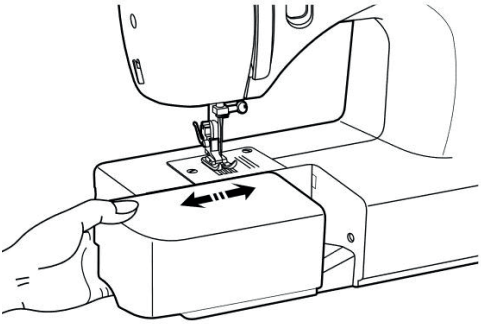

Tartsa a varróasztalt vízszintesen, majd húzza balra, így tudja levenni a varrógépről!

Helyezze a varrógépre a varróasztalt, majd tolja jobbra!

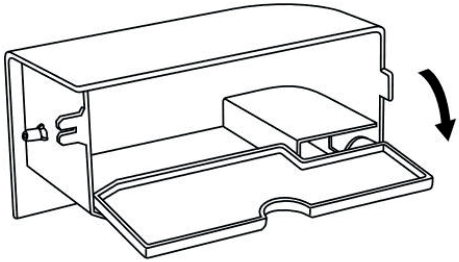

Az eltolható varróasztal belseje kellékes dobozként is használható.

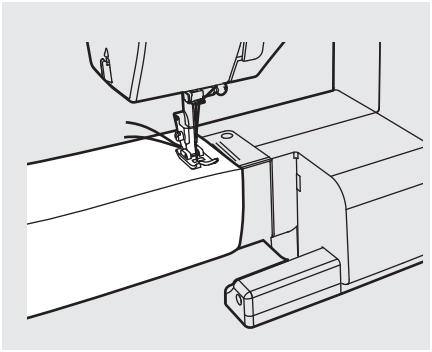

Szabadkaros varrás

A szabadkaros varrás kényelmes a csőszerű anyagok varrásánál, például nadrágszegésnél vagy mandzsettáknál.

Az orsó csévélése

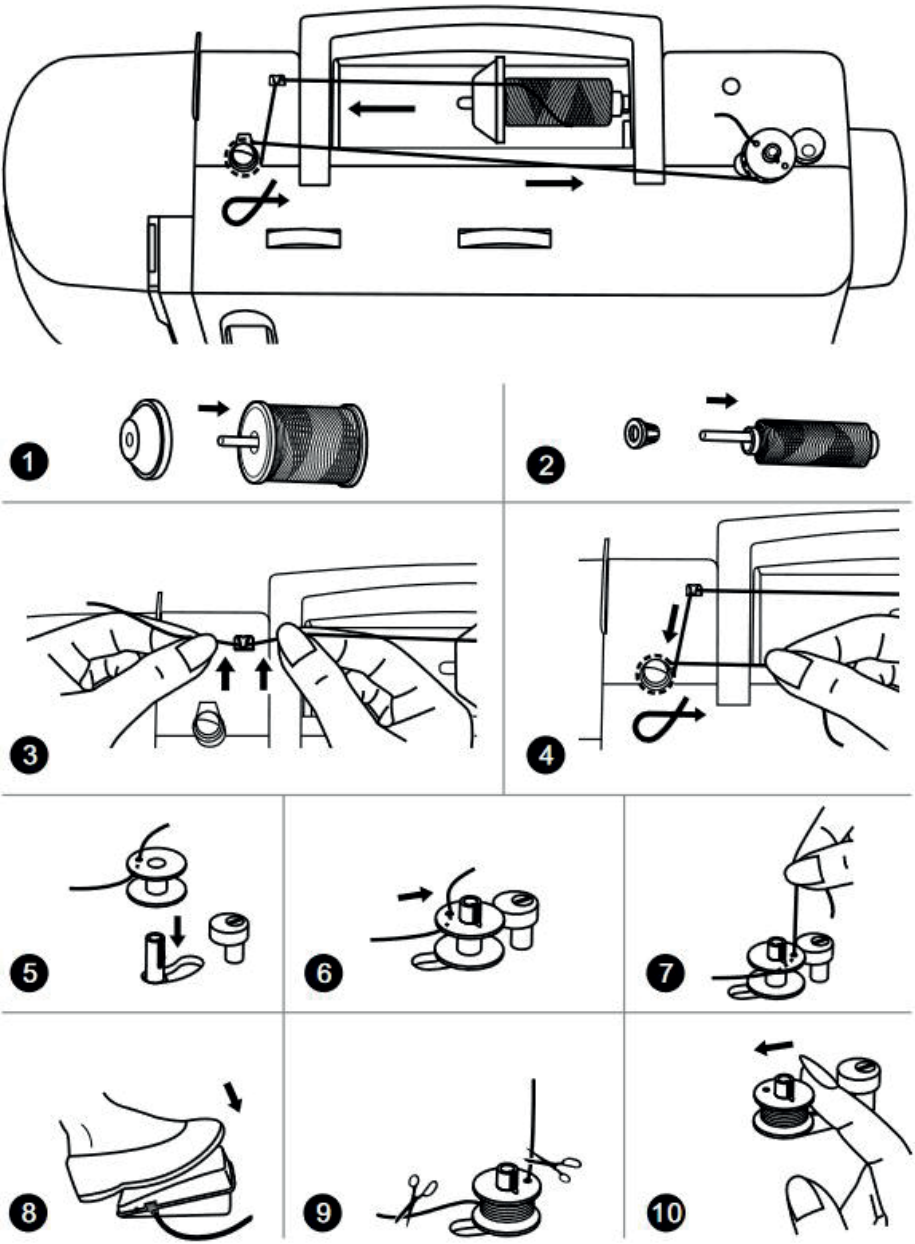

OLVASSA EL A KÖVETKEZŐ OLDALON ISMERTETETT LÉPÉSEKET!

Az orsó csévélése

1. Helyezze a szálat és a spulnitartót a spulnitartó tüskére!
2. A spulnitartóval rögzítse a cérnát!
3. Helyezze be a cérnát a szálvezetőbe!
4. Csévélje a cérnát az óramutató járásával megegyező irányban a orsófeszítő tárcsák köré!
5. Csévélje a cérnát az orsóra az ábra szerint, majd helyezze a tüskére!
6. Tolja az orsótartó tüskét jobbra!
7. Tartsa az ujjai között a cérna végét!
8. Lépjen a pedálra!
9. Néhány fordulat után engedje fel a pedált! Engedje el a cérnát, és vágja el olyan közel az orsóhoz, amennyire csak lehet! Nyomja le ismét a pedált! Amikor a spulni megtelik, lassan forog. Engedje fel a pedált és vágja el a cérnát!
10. Tolja az orsótartó tüskét balra, majd vegye le!

Fontos:

Amikor az orsófeszítő tüske „orsótekercselés” helyzetben van, a varrógép nem varr, s a kézikerék nem forog. A varrás megkezdéséhez tolja el az orsófeszítő tüskét balra (varróhelyzetbe)!

Az orsó behelyezése

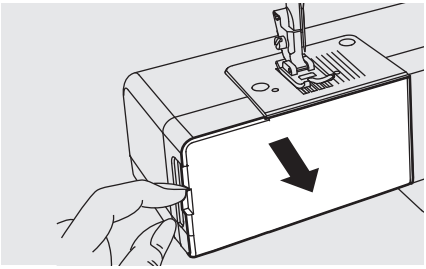

Figyelem:

Az orsó behelyezése vagy eltávolítása előtt kapcsolja ki a főkapcsolót („O”).

Az orsó behelyezésekor vagy kivételekor a tűt teljesen fel kell emelni.

Távolítsa el a varróasztalt, majd nyissa ki a csuklós fedelet!

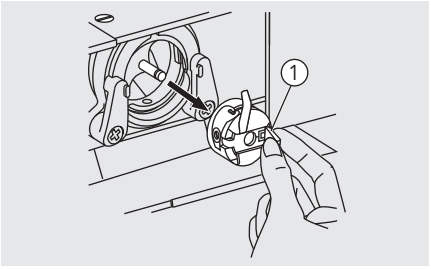

Húzza el az orsótokot a csuklós retesszel!

① Csuklós retesz

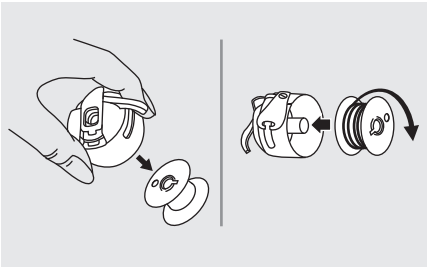

Vegye ki az orsót az orsótokból!

Az egyik kezével tartsa az orsótokot! Helyezze be az orsót úgy, hogy a cérna az óramutató járásával megegyező (nyíllal jelölt irányban haladjon!

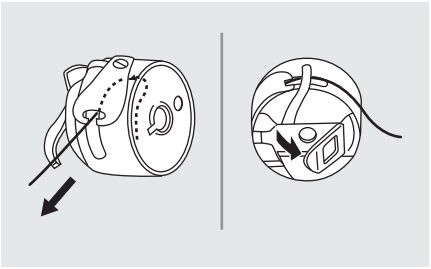

Húzza a cérnát a résen át és a pecek alatt!

Hagyjon 15 cm-es cérnavéget!

Győződjön meg arról, hogy az orsótok pecke az ábra szerint illeszkedik a pálya tetején lévő horonyba!

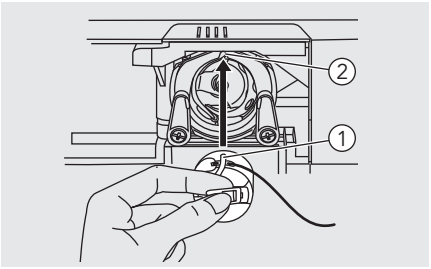

① Orsótok pecek
② Horony

Tartsa az orsótokot a csuklós retesszel!

Megjegyzés:
Ha az orsótok nincs megfelelően visszahelyezve a varrógépre, a varrás megkezdése után azonnal leesik.

A felső szál befűzése

Fontos:

Fontos a helyes befűzés, különben varrásproblémák léphetnek fel.

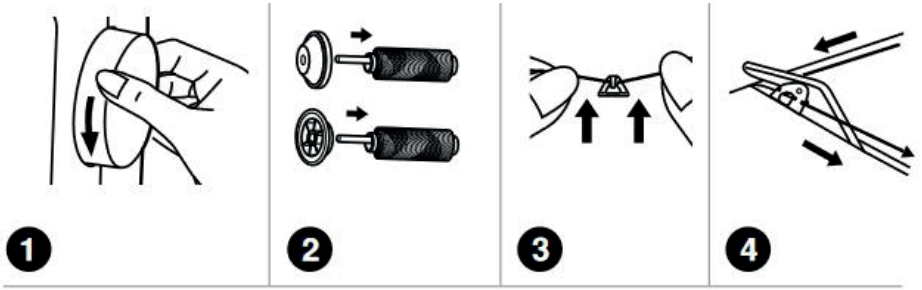

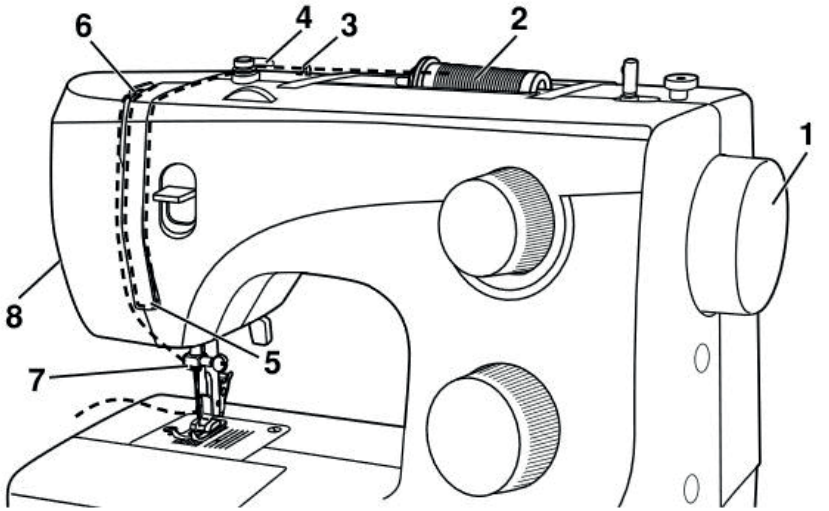

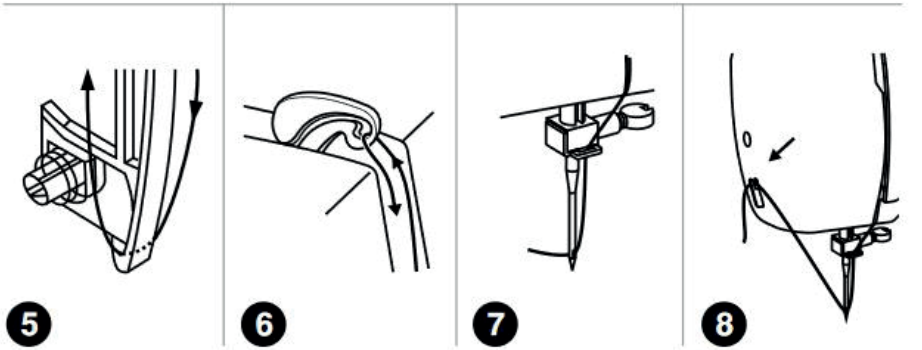

A felső szál befűzése

1. Először emelje fel a tűt a legmagasabb pontra!
2. Forgassa tovább a kézikereket az óramutató járásával ellentétesen, amíg a tű enyhén süllyedni nem kezd! Emelje meg a varrótalpat a feszítőtárcsák kioldásához!
3. Helyezze a cérnaspulnit az orsócsapra úgy, hogy a szál az orsó elejéből induljon, majd helyezze a spulnisapkát az orsócsap végére!
4. Húzza ki a cérnát a spulniból, a felső szálvezetőn és az előfeszítő rugón át, az ábra szerint! (3/4)
5. Fűzze be a cérnát a feszítőmodulba úgy, hogy a cérnát a jobb csatornán lefelé, a bal csatornán pedig felfelé vezeti el! Az eljárás során célszerű a cérnát az orsó és a szálvezető között tartani.
6. A művelet legfelső pontján vezesse át a cérnát jobbról balra, át a szálemelőkar illesztőszemén, majd onnan újra lefelé.
7. Most vezesse el a szálat a tűbilincs vékony megvezetője mögött, majd lefelé a tűhöz, amelyet elölről hátrafelé kell befűzni.
8. Húzzon el körülbelül 15 cm cérnát hátul, a tű foka mögött! Vágja el a cérnát a kívánt hosszban a beépített cérnavágóval!

Kétfokozatú varrótalpemelő

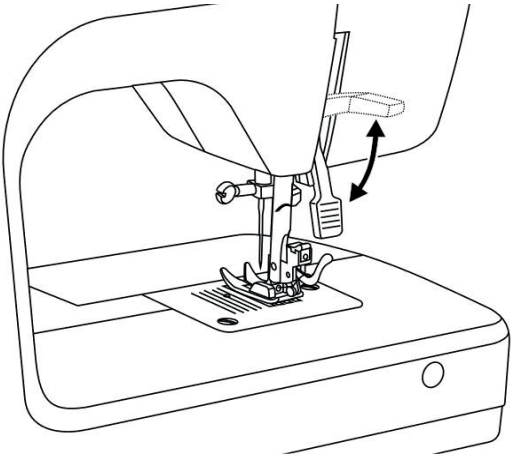

1. A varrótalpemelő emeli és leengedi a varrótalpat.
2. Többrétegű vagy vastag textília varrásánál a varrótalp egy második szintre emelhető a munkadarab könnyebb elhelyezése érdekében.

Fontos:
A tűnek mindig a legmagasabb helyzetben kell lennie.

Automatikus tűbefűző

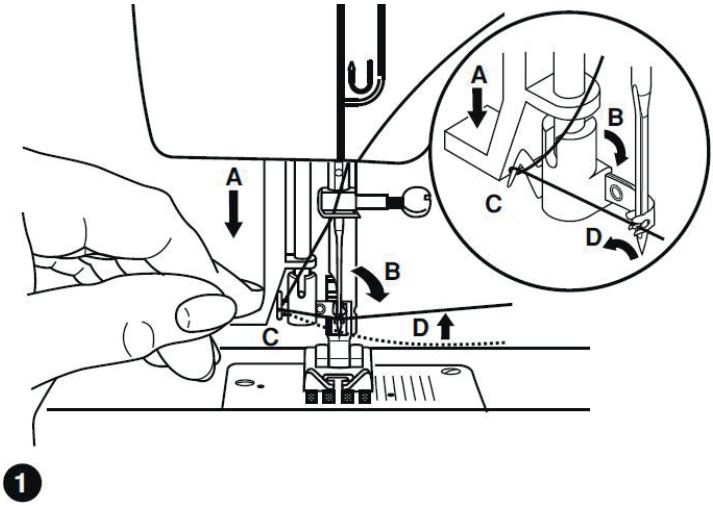

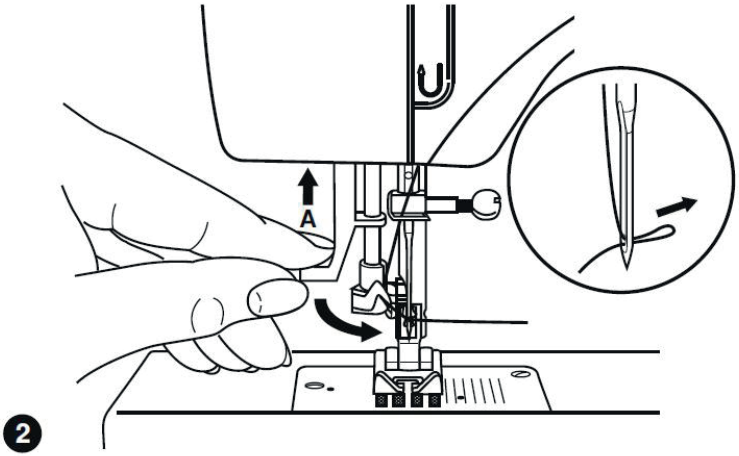

1. Emelje fel a tűt a legmagasabb állásba.
2. Nyomja le az (A) kart, amennyire csak lehet!
3. A befűző automatikusan befűzőhelyzetbe (B) fordul.
4. Vezesse el a cérnát a cérnavezető körül (C)!
5. Vezesse el a szálat a tű előtt, a horog (D) körül, fentről felfelé!
6. Kioldókar (A).
7. Húzza át a cérnát a tű fokán.

Az orsószál emelése

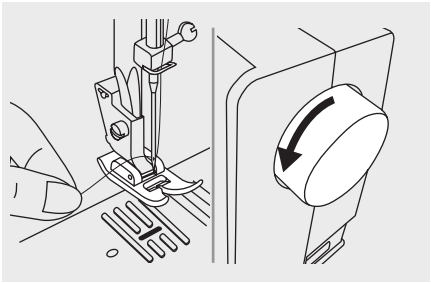

Tartsa a felső szálat a bal kezében! Forgassa el a kézikereket maga felé (az óramutató járásával ellentétes irányba), engedje le, majd emelje fel a tűt.

Megjegyzés:
Ha az orsószálat nehéz felhúzni, ellenőrizze, hogy a cérna nem szorult-e be a csuklós fedélnél vagy a varróasztalnál!

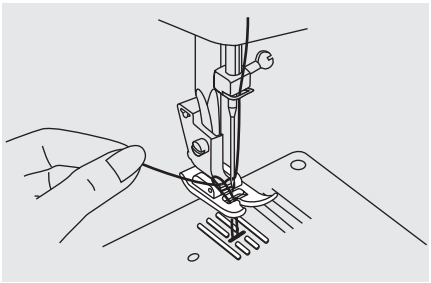

Finoman húzza meg a felső szálat, ezáltal felvezeti az orsószálat a tűlap furatán!

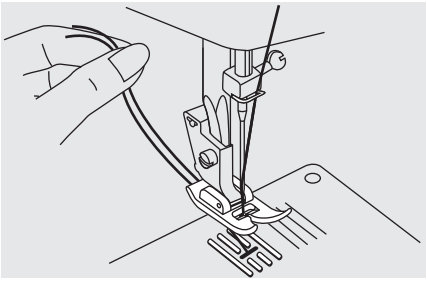

Fektesse mindkét szálat hátrafelé, a varrótalp alá.

A tű cseréje

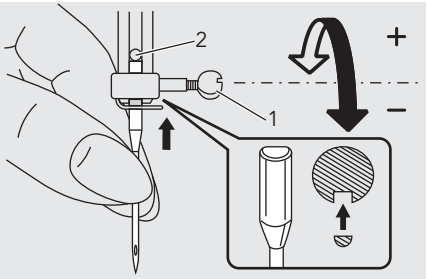

Figyelem:
A fenti műveletek végrehajtásakor kapcsolja le a főkapcsolót („O”)!

Rendszeresen cserélje a tűt, különösen akkor, ha kopás jelei mutatkoznak rajta, vagy a használata nehézkes.

A képes útmutató szerint helyezze be a tűt!

1. Forgassa el a kézikereket maga felé (az óramutató járásával ellentétes irányba), engedje le, majd emelje fel a tűt. Forgassa el a tű szorítócsavarját az óramutató járásával ellentétes irányban a tű eltávolításához! A szár lapos oldalának hátrafelé kell néznie!
2. Helyezze be a tűt, amilyen magasra csak lehet! Ezután húzza meg a tű bilincsét!

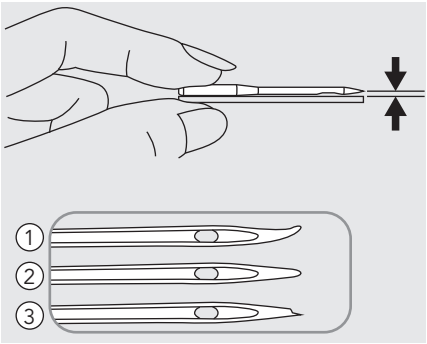

A tűnek tökéletes állapotúnak kell lennie.

Problémák léphetnek fel, ha:

① a tű görbe
② a tű tompa
③ a tű hegye sérült

Megfelelő tű / anyag / cérna

TŰMÉRET	ANYAGOK	CÉRNA
9-11 (65-75)	Könnyű anyagok: vékony pamut, fátyol, gyapjúszövet, selyem, muszlin, Qiana, lánchurkolt anyagok, pamut kötés, dzsörzé, krepp, szőtt poliészter, ing- és blúzszövet.	Vékony pamut-, nylon-, poliészter- vagy pamutbevonatú poliésztercérna.
11-14 (80-90)	Közepesen nehéz anyagok: pamut, szatén, orkánanyagok, vitorlavászon, kétlétrás kötésű kelme, könnyű fésűsgyapjúk.	A legtöbb foltozócérna vagy közepesen vastag cérna használható ezekhez az anyagokhoz és tűméretekhez.
14 (90)	Félnehéz anyagok: nehezebb pamutanyagok, fésűsgyapjú, nehezebb kötött anyag, frottír, farmer.	A legjobb eredmény érdekében műszálas anyagokhoz használjon poliészter cérnát, természetes szálból szőtt szövetekhez pedig pamutot!
16 (100)	Nehéz anyagok: munkaruha-vászon, fésűsgyapjú, sátorvászon és steppelt anyagok, farmervászon, könnyű és közepes kárpitanyagok.	Mindig egyforma cérnát használjon alsó és felső szálnak!

Fontos:

- Általában a finomabb anyagok varrásához vékony cérnák és tűk, a nehéz anyagok varrásához pedig vastagabb cérnák és tűk használatosak.
- Mindig próbálja ki a cérnát és a tűméretet az éppen varrni kívánt szövet egy kis darabján!
- Ugyanazt a cérnát használja a tűben és az orsón.
- A vékony vagy rugalmas szövetekhez használjon alátétet, és válassza ki a megfelelő varrótalpat.
- A 90/14 tű használata ajánlott a nehezebb textíliákra vagy alátét anyagokra történő hímzéskor (például farmeranyag, habszivacs stb.). A 75/11 tű elgörbülhet vagy eltörhet, ami sérülést okozhat.
- Átlátszó nejlonszálhoz mindig 90/14 – 100/16 tűt használjon. Az orsószálhoz és a felső szálhoz általában ugyanaz a cérna használatos.

A varrótalp cseréje

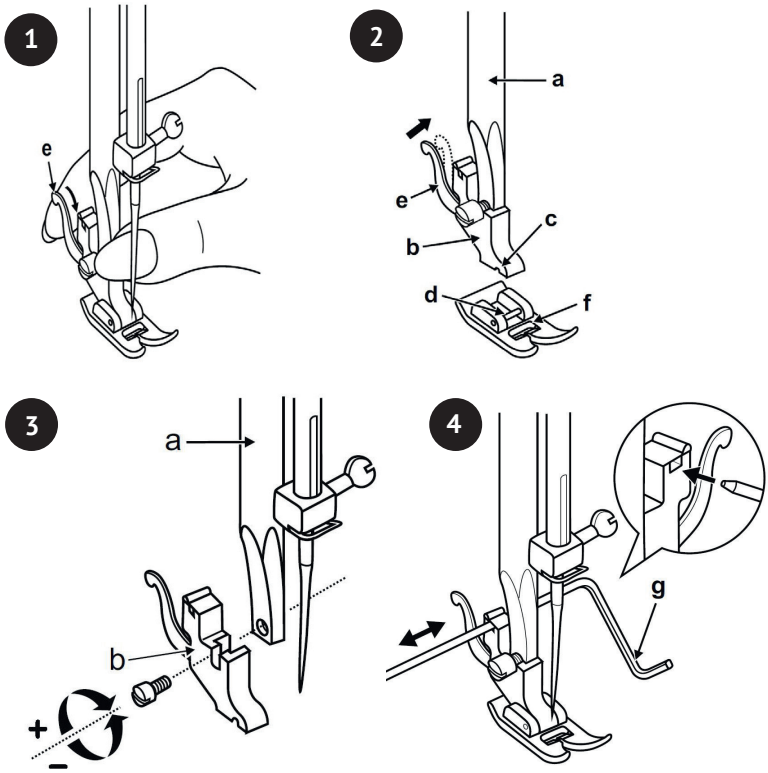

FIGYELEM: A lenti műveletek végrehajtásakor kapcsolja le a főkapcsolót („O”)!

A varrótalp eltávolítása
Emelje meg a varrótalpat az emelőkarral! Emelje meg az emelőkart (e), a varrótalp ekkor felemelkedik. (1)

A varrótalp felszerelése
Engedje le a varrótalp szárát (b) az emelőkarral, amíg a kivágás (c) közvetlenül a csap (d) fölé nem kerül! (2) Az (f) varrótalp automatikusan ráterhelődik.

A varrótalp szárának eltávolítása és rögzítése
Emelje meg a varrótalpat (a) az emelőkarral! A varrótalp szárának eltávolítása és rögzítése (b) az illusztrációk szerint. (3)

A varrásszélesség / steppelés-vezető rögzítése
Csatlakoztassa a varrásszélesség / steppelésvezetőt (g) az ábrán látható módon a nyílásba! Állítsa be szükség szerint a szegélyvarráshoz, ráncvarráshoz, steppeléshez stb.! (4)

Szálfeszítés

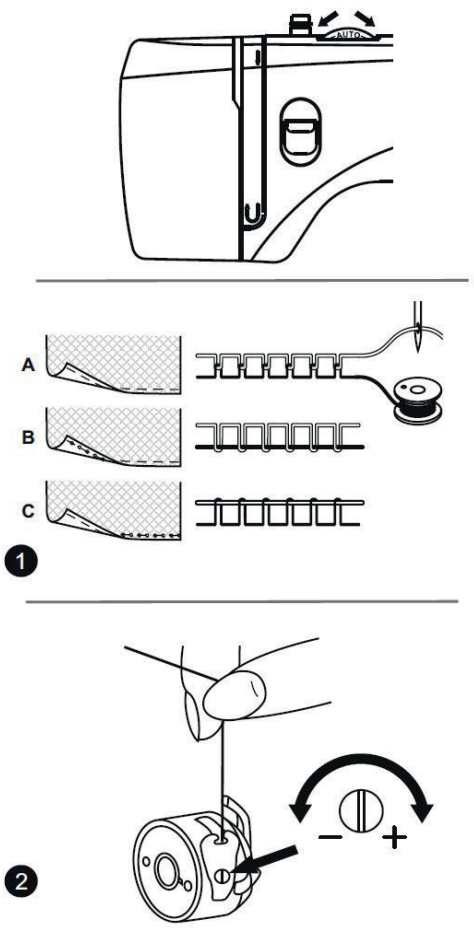

Felső szálfeszesség beállítása (1)
A szálfeszesség alapbeállítása: "AUTO".
A feszesség növeléséhez fordítsa el a tárcsát eggyel magasabb értékre. A feszesség csökkentéséhez fordítsa el a tárcsát eggyel alacsonyabb értékre.

A. Normál szálfeszesség
B. A felső szál túl laza
C. A felső szál túl feszes

Alsó szálfeszesség beállítása (2)
Az orsószál feszességének ellenőrzéséhez a teljes orsót az orsótokba kell helyezni. Az orsótokot és a befogót ezután a szál végénél fogva lógatjuk. Ha a feszesség megfelelő, akkor a szál körülbelül 5-10 centimétert ereszt amikor enyhén meglengetjük, majd felfüggesztve marad. Ha a cérna magától lecsévélődik az orsóról, a feszesség túl gyenge. Ha a feszesség túl erős, a cérna nehezen vagy egyáltalán nem csévélődik le. A beállításhoz használjon csavarhúzót!

Öltésminta kiválasztása

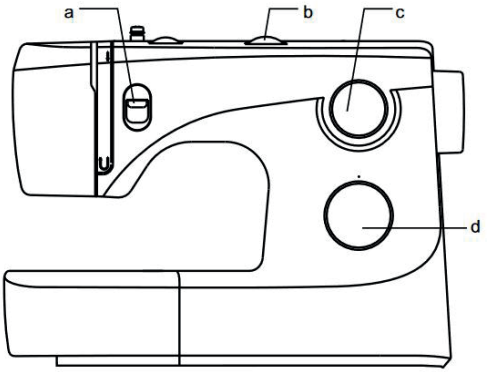

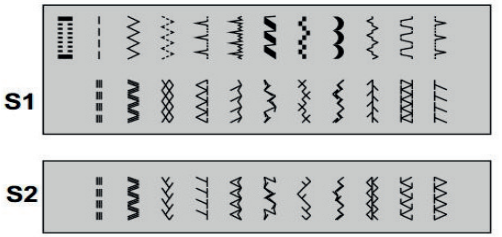

Öltésminta kiválasztásához egyszerűen csak el kell forgatnia az öltésminta kiválasztótárcsát. Az öltésminta kiválasztótárcsa mindkét irányban elforgatható.

Egyenes öltéshez válassza a vagy a mintát az öltésminta kiválasztótárcsával!

Állítsa be az öltés hosszát az öltéshossztárcsával! Cikcakköltéshez válassza a vagy a mintát az öltésminta kiválasztótárcsával!

Az öltés hosszát és szélességét a felhasznált textíliának megfelelően állítsa be! Más mintákhoz forgassa az öltéshossz-tárcsát „S1” vagy „S2” állásba, válassza ki a kívánt mintát az öltésminta kiválasztótárcsával, majd állítsa be az öltésszélességet az öltésszélesség-tárcsával!

(a) Varrás irányváltó kar
(b) Öltésszélesség-tárcsa
(b) S1-S2 Öltéshossztárcsa
(c) Öltésminta kiválasztótárcsa

Öltésminta kiválasztása

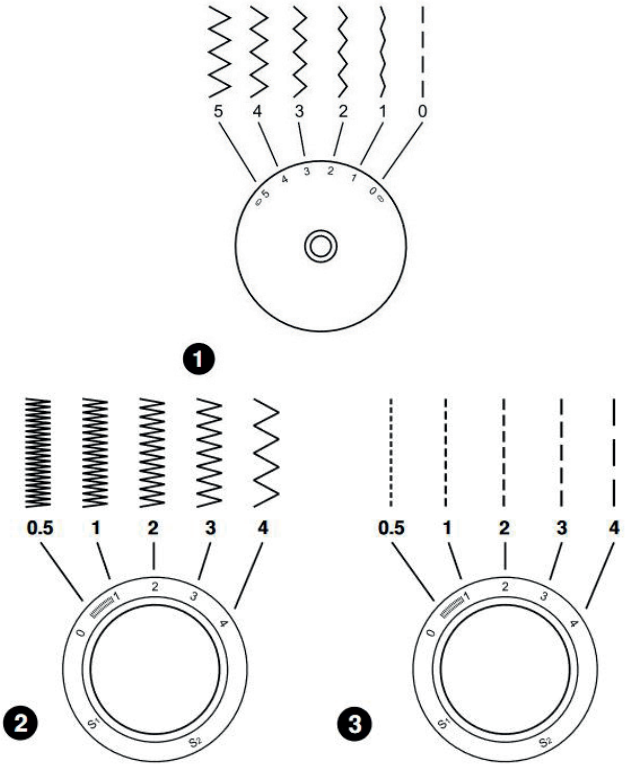

Az öltésszélesség-tárcsa funkciója
Cikkcakk-öltésnél a cikkcakk-öltés maximális szélessége 5 mm. Ugyanakkor a szélesség bármely mintán csökkenthető. A szélesség úgy növelhető, ha az öltésszélesség-tárcsát a 0-tól az 5 felé forgatja. (1)

Az öltésszélesség-tárcsa egyben az egyenes öltés végtelen pozíciójának vezérlésére is szolgál. A 0 pozíció a központ, 5 pedig a legszélső bal oldali tűpozíció.

Az öltéshossztárcsa funkciója a cikkcakk-öltésnél
Forgassa az öltésminta kiválasztó tárcsát cikkcakk állásba! A cikcakk öltések sűrűsége növekszik, ha az öltéshossztárcsát az „O" jelhez közelítjük. A szép cikkcakk-öltések általában „2,5" vagy annál alacsonyabb értéken érhetők el. (1)

Az öltéshossztárcsa funkciója az egyenes öltéshez
Egyenes öltéssel való varráshoz forgassa el az öltésminta kiválasztó tárcsát az egyenes öltés beállításához! Forgassa el az öltéshossztárcsát, és az egyes öltések hossza csökken, ahogy a tárcsa „O" jelhez közelít. Az egyes öltések hossza növekszik, ha a tárcsa a „4"-hez közelít. (2)

Hasznos fogások

Az alábbiakban különféle eljárásokat ismertetünk, amelyek révén jobb eredményeket érhet el a varrás során. Varrás során vegye figyelembe ezeket a javaslatokat!

Kezdésként varrjon meg egy próbadarabot, mert a varrott textília típusától és az adott öltéstől függően előfordulhat, hogy a kívánt eredményt nem sikerül elérni.

A próbavarráshoz olyan textíliadarabot és cérnát használjon, amely egyezik a munka során használtakkal, és ellenőrizze a szál feszességét!

Mivel az eredmények a varrás típusától és a varrott textíliarétegek számától függően különböznek, ugyanolyan feltételek mellett végezze el a próbavarrást, mint amilyen feltételekkel ténylegesen dolgozik majd!

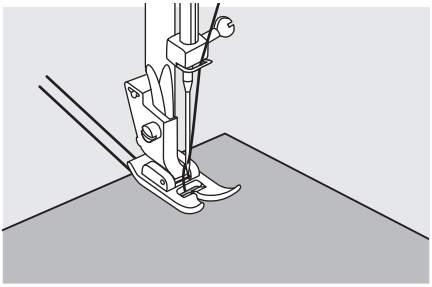

A varrás megkezdése

Emelje fel a varrótalpat, és helyezze az anyagot a talp alá!

Vigye le a tűt az anyagba!

Engedje le a varrótalpat, és simítsa el a cérnaszálakat hátrafelé! Nyomja le a pedált!

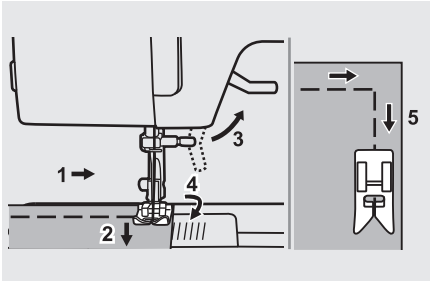

Sarkok varrása

1. Állítsa le a varrógépet, amikor eléri a sarkot!
2. Vigye le a tűt az anyagba!
3. Emelje fel a varrótalpat.
4. Használja a tűt forgatópont gyanánt, és forgassa el körülötte az anyagot!
5. Engedje le a varrótalpat, és folytassa a varrást!

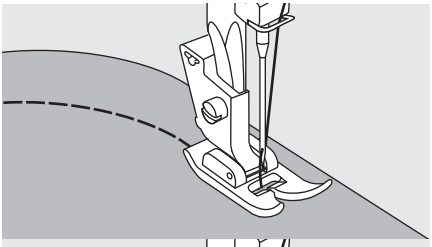

Íves varrás

Kissé változtasson a varrás irányán, hogy az ív mentén varrjon!

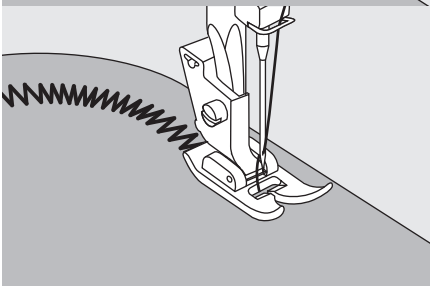

Ha cikkcakk öltés közben kell ívesen varrnia, válasszon rövidebb öltéshosszt, hogy finomabb öltést kapjon!

Hasznos fogások

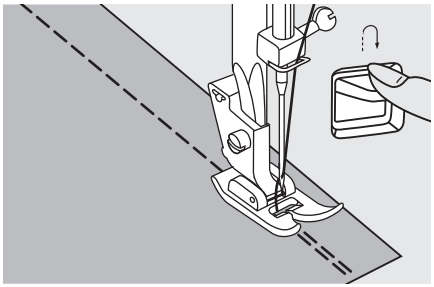

Hátrafelé varrás

A hátrafelé öltés feladata biztosítani a szálakat a varrás elején és végén.

Nyomja meg a varrásirányváltó kart, és varrjon 4-5 öltést!

Amikor a gombot elengedi, a varrógép előrefelé fog varrni.

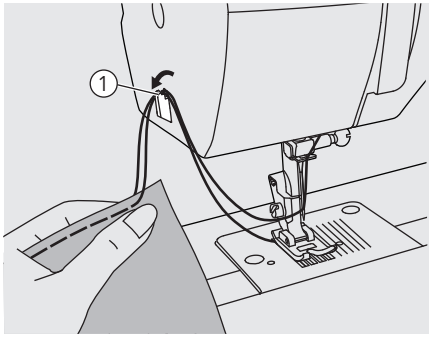

A szál elvágása

Állítsa a szálemelőkart a legmagasabb helyzetbe, majd emelje fel a varrótalpat, és távolítsa el az anyagot!

Vezesse el mindkét szálat az előlap oldalára, majd a cérnavágóba! Húzza meg lefelé a cérnákat, hogy el tudja vágni őket!

① Cérnavágó

Varrás a zsinórozótalppal

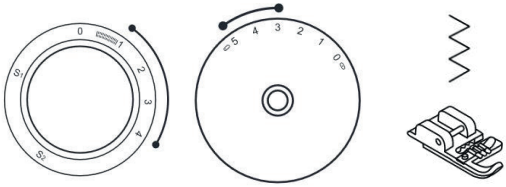

Dekorációk, párnák, terítők stb.

Állítsa be a varrógépet az ábra szerint! Zsinór különböző öltésekkel is varrható, pl. cikcakk, hármas cikcakk, dekoratív öltések. (1)

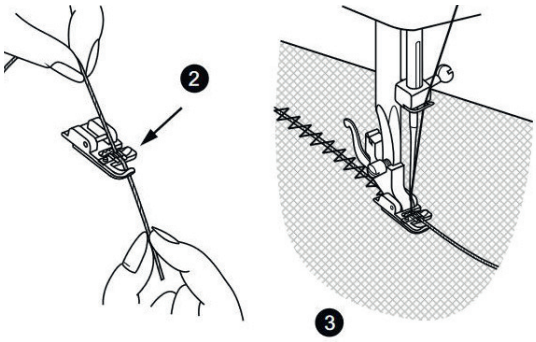

Helyezze a zsinórt a zsinórhoronyt takaró rugó és a talp közé! A zsinórnak a horonyban kell futnia. Egy, két vagy három zsinór is felvarrható. Az öltésszélességet a zsinórok száma és a kiválasztott öltés szerint kell beállítani. (2/3)

Hasznos fogások

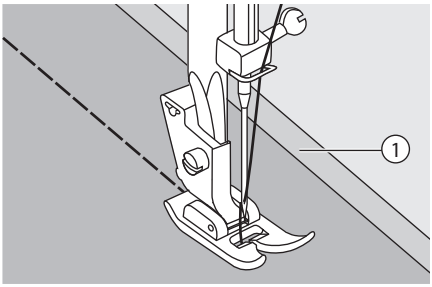

Vékony textíliák varrása

Vékony textíliák varrásakor előfordulhat, hogy az öltés egyenetlen, vagy az anyag nem megfelelően kerül továbbításra. Ilyen esetben tegyen vékony papírt vagy más alátét anyagot a textília alá, és varrja össze a textíliával! A varrás befejezése után tépje le a fölösleges papírt!

① Alátét anyag vagy papír

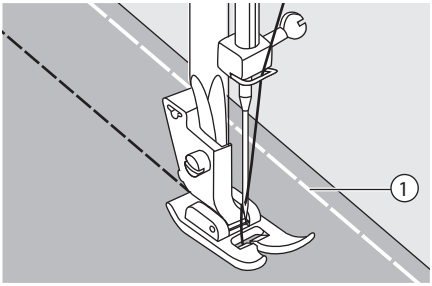

Rugalmas anyagok varrása

Fércelje össze a textíliadarabokat, majd varrjon a textília kinyújtása nélkül!

① Fércelés

Egyenes öltések

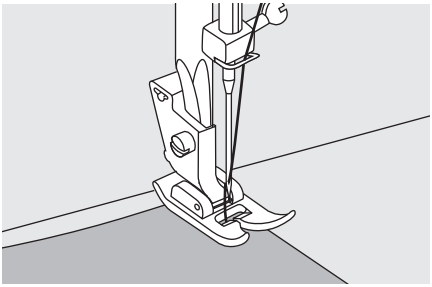

A varrás megkezdéséhez állítsa a varrógépet egyenes öltésre!

Helyezze a textíliát a varrótalp alá oly módon, hogy a textília széle a tűlapon a kívánt varrásvezető vonalhoz igazodjon!

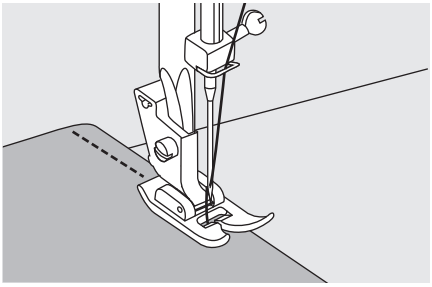

A varrás megkezdéséhez engedje le a varrótalp emelőkart, majd nyomja le a pedált!

3 Cikkcakk-varrás

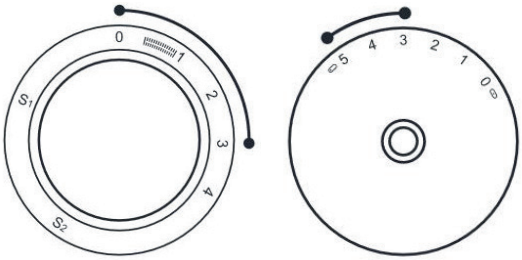

Csipke és rugalmas anyagok varrásához, stoppoláshoz, javításokhoz, szegélyek megerősítéséhez.

Állítsa be a varrógépet az ábra szerint!

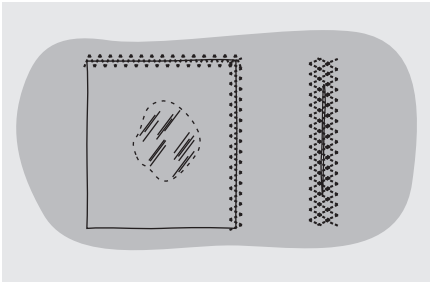

Tegye a foltot a kívánt helyre! Az öltéshossz lerövidíthető, ha nagyon sűrű öltéseket szeretnénk elérni.

Szakadások javításakor tanácsos egy darab alátét-textíliát használni megerősítésként. Az öltés sűrűsége az öltés hosszának beállításával változtatható. Először varrjon végig középen, majd átfedéssel a két oldalon! Az anyag és a szakadás típusától függően 3-5 sort varrjon.

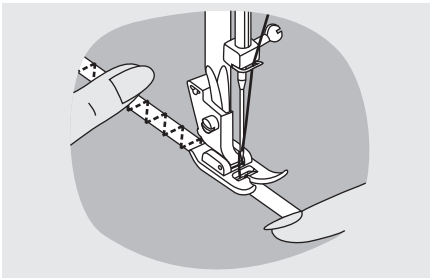

Rugalmas anyagok varrása

Helyezze a rugalmas anyagot a textíliára!

Varrás közben húzza meg a rugalmas anyagot a varrótalp előtt és mögött az ábra szerint!

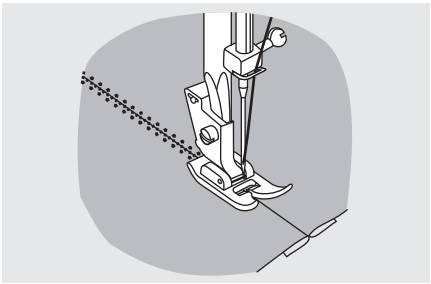

Textíliák összevarrása

A rugalmas öltéssel összevarrhatunk két textíliadarabot, ami kötött vagy hurkolt anyagok varrásakor igen hatékony. Nyloncérna használata esetén az öltés nem lesz látható.

Illessze egymáshoz a két textília széleit, és helyezze őket középre, a varrótalp alá!

Varrja össze őket rugalmas öltéssel, ügyelve arra, hogy a két anyag széle olyan közel legyen egymáshoz, ahogy az ábrán látható!

Szegőöltések (overlock)

A textília szélén a szegőöltések megakadályozzák az anyag kirojtosodását.

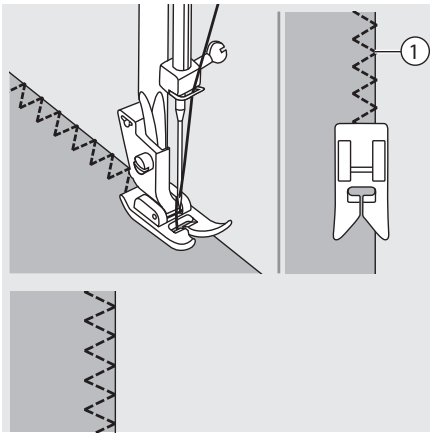

Az általános varrótalp használata

Cserélje ki a varrótalpat az általános varrótalpra!

Varrja végig szegőöltéssel a textília szegélyét úgy, hogy a tű a textília jobb szélén túl szúrjon le!

① Szúráspont

Varrás a szegőtalppal

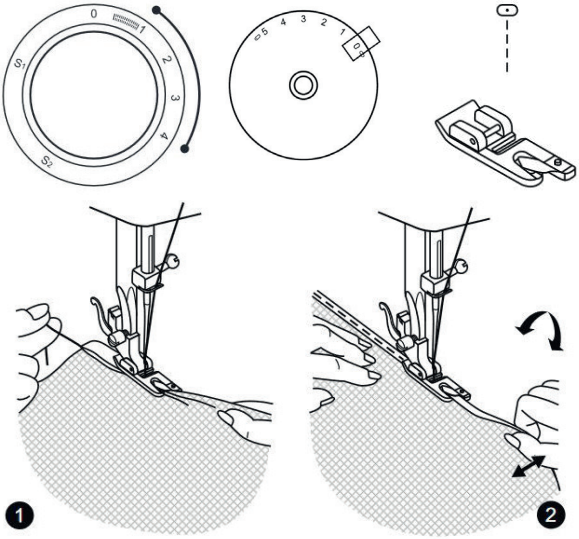

Szegés finom vagy könnyű textíliáknál. Állítsa be a varrógépet az ábra szerint!

Tisztázza el a textília szélét! A varrásszél kezdeténél forduljon kétszer az él alá körülbelül 3 mm-rel, és varrjon 4-5 öltést a rögzítéshez! Húzza meg enyhén a cérnát hátrafelé! Eressze a tűt az anyagba, emelje fel a varrótalpat, és irányítsa a hajtást a talp görbületébe! (1)

Óvatosan húzza maga felé a textília szélét, és engedje le a varrótalpat! Kezdjen el varrni, közben vezesse a textíliát a talp görbületébe úgy, hogy egyenesen és kissé balra tartja! (2)

Rejtett szegély

Rögzítse a szoknyák és nadrágok alját rejtett szegéllyel: ezzel az öltéssel úgy varrhatunk, hogy a textília külső oldalán nem láthatók az öltések.

Rejtett szegély rugalmas textíliákhoz.
Rejtett szegély merev textíliákhoz.

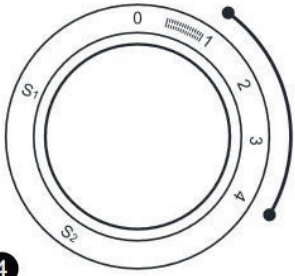

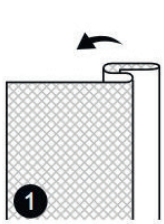

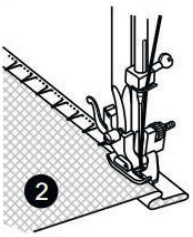

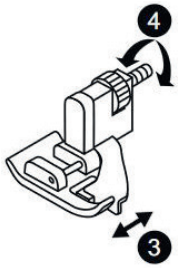

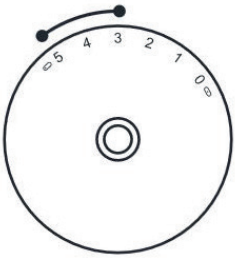

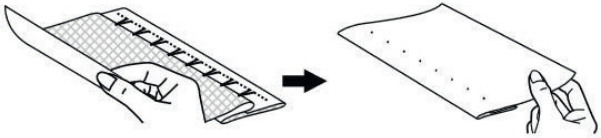

1. Hajtsa be az anyagot az ábra szerint, úgy, hogy a bal oldala felfelé nézzen!
2. Helyezze a kifordított textíliát a varrótalp alá! A kézikereket (20) forgassa előre kézzel addig, amíg a tű teljesen a bal oldalra nem kerül! Éppen csak át kell szúrnia a textília hajtásszélét. Ha nem így történik, állítsa be az öltésszélességet, hogy megfelelő legyen! 3/4. Állítsa be a varrásszélesség-vezetőt (3) a tárcsa (4) elforgatásával úgy, hogy a vezető éppen csak érje a hajtásszélt! Varrjon lassan, s közben gondosan vezesse a textíliát, hogy annak helyzete ne változzon a varrásszélesség-vezetőhöz képest (3)!

Rejtett szegély:
Fordítsa fel a szegélyt a kívánt szélességig, és nyomja le! Hajtsa vissza (az 1. ábra szerint) a textília jobb oldalára úgy, hogy a szegély felső széle körülbelül 7 mm-rel hajoljon rá a behajtogatott textília jobb oldalára!

Kezdjen lassan varrni a hajtáson, ügyelve arra, hogy a tű enyhén érintse a behajtott felső részt és egy vagy két textíliaszálat kapjon el! (2)

Ha az elszegéssel végzett, hajtsa ki az anyagot, és nyomja le!

Gomblyukazó öltés

A gomblyukak a gomb mérete szerint készíthetők. Rugalmas vagy vékony textília esetén ajánlott alátét anyagot használni, hogy szebben alakítsuk ki a gomblyukat.

Fontos:
Gomblyukvarrás előtt gyakorolja a varrást egy hasonló anyagdarabon!

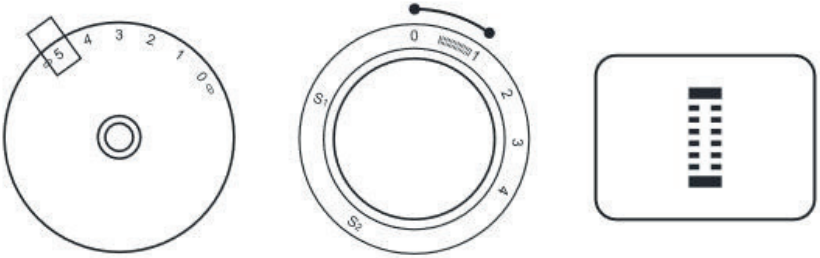

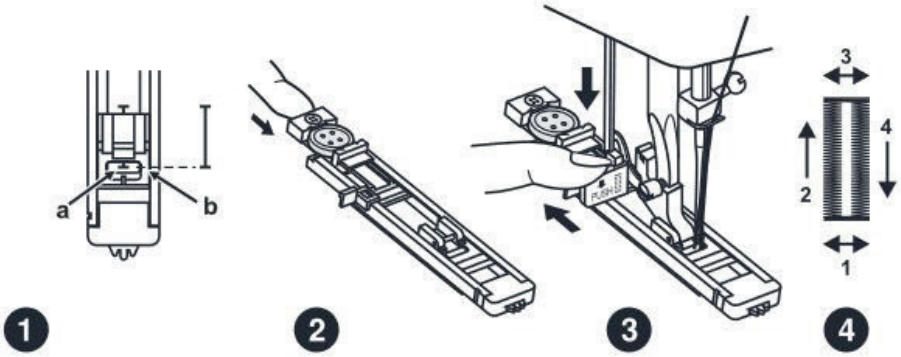

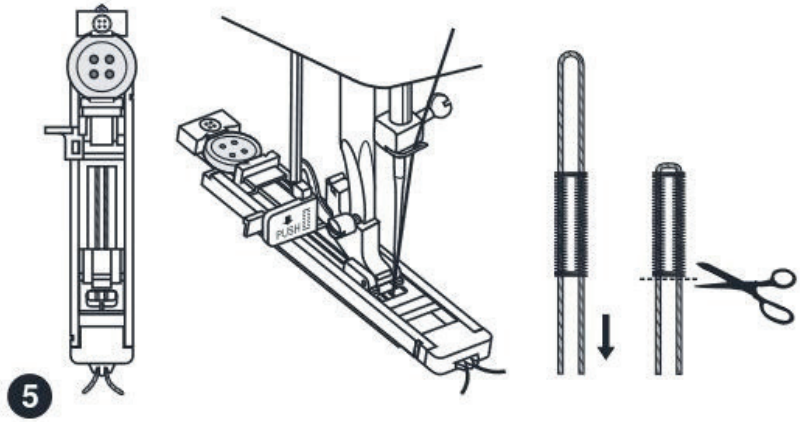

Gomblyukazó öltés

1. Szabókrétával jelölje be az anyagon a gomblyukak helyét és hosszát.
2. Szerelje fel a gomblyukvarró talpat, és állítsa a programváltó gombot -ra!

   Forgassa az öltéshossz-tárcsát állásba! Ugyanakkor előfordulhat, hogy a szélességet még módosítani kell a munkának megfelelően; ennek meghatározásához mindenekelőtt végezzen próbavarrást!
3. Engedje le a varrótalpat, s a talpon lévő jeleket igazítsa az anyagon lévő jelölésekhez (1)! Elsőként a gomblyukretesz elülső hosszúöltését varrjuk meg. Igazítsa a szövet jelölését (a) a talpon látható jelöléshez (b)!
4. Nyissa ki a gombtartó lemezt, és helyezze be a gombot! (2)
5. Engedje le a gomblyukazó kart, majd lassan nyomja vissza (3)!
6. Indítsa el a gépet miközben finoman tartja a felső szálat!
7. A gomblyukazó öltés a (4) sorrendben történik.
8. Amikor a gomblyukazó ciklus lejár, állítsa le a gépet!

Gombfelvarrás

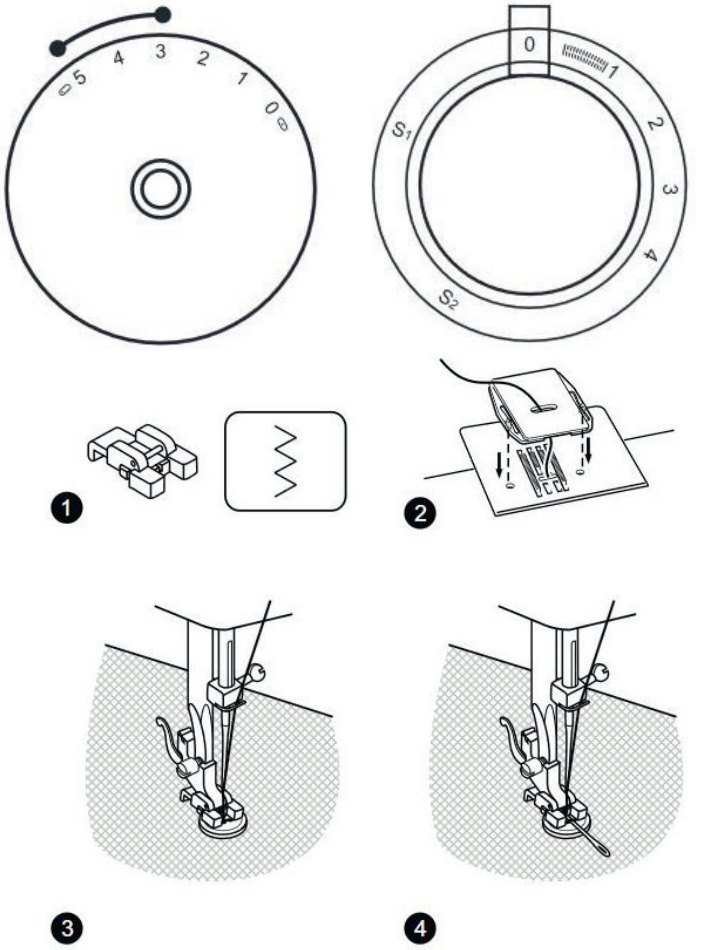

Szerelje fel a stoppolólemezt! (2)

Cserélje a varrótalpat gombfelvarró talpra! Helyezze a munkadarabot a talp alá! (1) Helyezze a gombot a megjelölt helyzetbe, és engedje le a talpat! Állítsa a mintaválasztó tárcsát egyenes öltésre, és varrjon néhány rögzítőöltést! Válassza ki a cikcakk-öltés szélességét a gomb két furata közti távolságnak megfelelően! Forgassa el a kézikereket, és ellenőrizze, hogy a tű akadály nélkül bejut-e a gomb jobb és bal oldali furatába (a gombnak megfelelően állítsa be az öltés szélességét)! Lassan, kb. 10 öltéssel varrja fel a gombot! Válasszon egyenes öltésmintát, és varrjon néhány rögzítőöltést! (3)

Ha lazább gombra van szüksége, helyezzen stoppolótűt a gomb tetejére, és úgy varrja fel a gombot! (4) Négylyukú gombok esetén először az elülső két lyukon át varrja fel a gombot, majd tolja előre a munkadarabot, és varrjon tovább a leírtak szerint!

Cipzár bevarrása

Ez a talp beállítható úgy is, hogy a cipzár mindkét oldalán varrjon; a talp széle megvezeti a cipzárt, hogy az egyenesen helyezkedjen el.

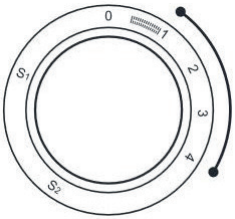

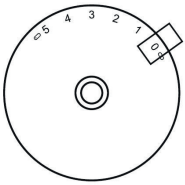

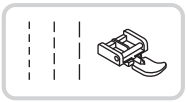

Figyelem:
A cipzárvarró talpat csak egyenes öltésekkel szabad használni. Ha más mintát varr, akkor előfordulhat, hogy a tű a varrótalpba ütközik és eltörik.

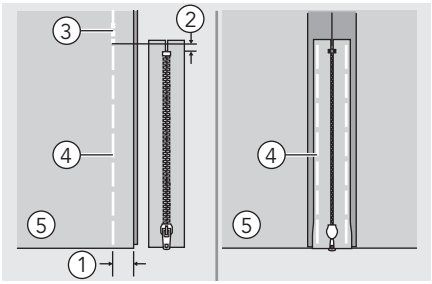

Középre záródó cipzár behelyezése

- Illessze egymáshoz a textília megfelelő oldalait! Készítsen egy alsó varratot 2 cm-re a cipzár alsó ütközőjének jobb szélétől! Varrjon néhány öltést hátrafelé, a rögzítéshez! Emelje az öltéshosszt a maximális értékre, állítsa a feszítést 2 alá, és fércelje össze az anyag fennmaradó hosszát!
- Hajtsa ki a varrásráhagyásnál! Lefordítva tegye be a cipzárt a varrásráhagyásba, úgy, hogy a cipzár fogai a varrattal ellentétes irányba álljanak! Fércelje össze a cipzárt az anyaggal!

① 2 cm
② 5 mm
③ Fordított öltések
④ Fércelőöltés
⑤ Fonákoldal

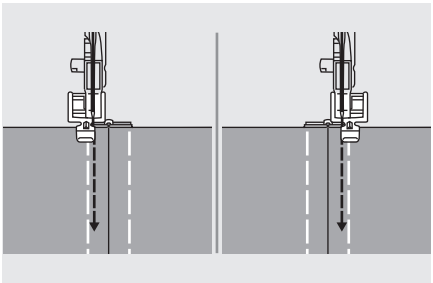

- Szerelje fel a cipzárvarró talpat! A cipzár bal oldalának varrásához a varrótalp jobb oldalát rögzítse a varrótalptartóhoz!
- A cipzár jobb oldalának varrásához a varrótalp bal oldalát rögzítse a varrótalptartóhoz!

Cipzár bevarrása

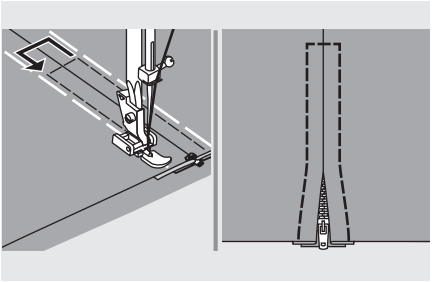

- A cipzár körbevarrása.

Fontos:
Varrás közben ügyeljen arra, hogy a tű ne érjen a cipzárhoz, különben a tű meghajolhat vagy eltörhet.

- Távolítsa el a fércelést, és nyomja le az anyagot!

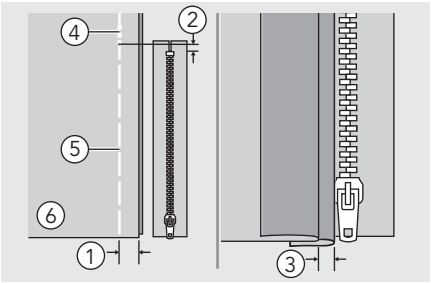

Oldalra záródó cipzár behelyezése

- Illessze egymáshoz a textília megfelelő oldalait! Készítsen egy alsó varratot 2 cm-re a cipzár alsó ütközőjének jobb szélétől! Varrjon néhány öltést hátrafelé, a rögzítéshez! Emelje az öltéshosszt a maximális értékre, állítsa a feszítést 2 alá, és fércelje össze az anyag fennmaradó hosszát!

- Hajtsa vissza balra a varrásráhagyást! Öltsön át a varrásráhagyás jobb széle alá, hogy egy 3 mm-es hajtásszél keletkezzen!

① 2 cm
② 5 mm
③ 3 mm
④ Fordított öltések
⑤ Fércelőöltés
⑥ Fonákoldal

Cipzár bevarrása

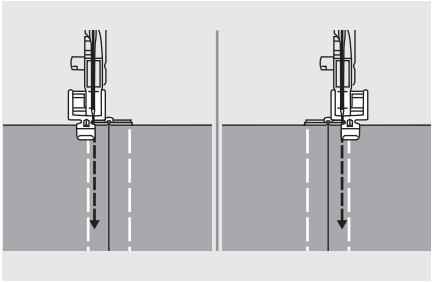

- Szerelje fel a cipzárvarró talpat! A cipzár bal oldalának varrásához a varrótalp jobb oldalát rögzítse a varrótalptartóhoz! A cipzár jobb oldalának varrásához a varrótalp bal oldalát rögzítse a varrótalptartóhoz!
- Varrja a cipzárt a szövethez 3 mm ráhagyással, a cipzár aljától kezdve! Amikor kb. 5 cm-re ér a cipzár végétől, állítsa le a varrógépet leeresztett (a textíliába szúrt) tűvel, emelje fel a varrótalpkart, majd nyissa ki a cipzárt, és folytassa a varrást!

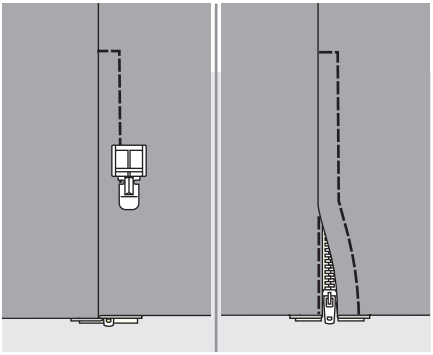

- Fordítsa a textília jobb oldalát kifelé, majd öltsön át a cipzár alsó végén és jobb oldalán!
- Álljon meg kb. 5 cm-re a cipzár tetejétől! Távolítsa el a fércelést, és nyissa ki a cipzárat! Öltse össze a varrat hátralévő részét!

Ráncolás

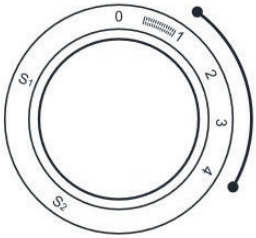

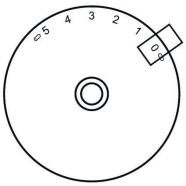

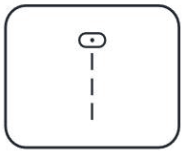

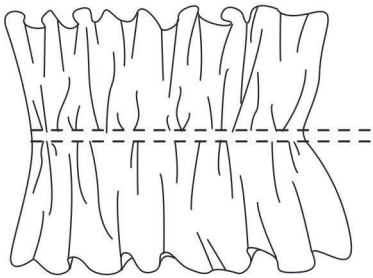

Állítsa az öltésminta kiválasztótárcsát az ábrán jelölt állásba!

1. Szerelje fel a ráncolótalpat!
2. Varrjon egy vagy több sort egyenes öltéssel!
3. Ha további ráncolásra van szüksége, lazítsa meg a felső szálat (kb. 2-re), hogy az alsó szál az anyag alsó oldalán feküdjön!
4. Húzza meg az alsó szálat, hogy több anyagot ráncoljon!

Dupla talp

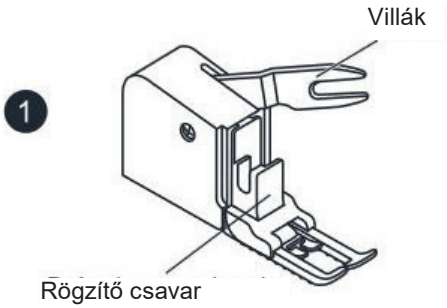

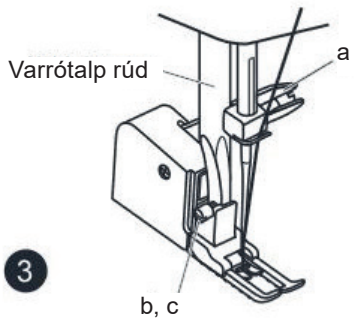

Mindig végezzen próbavarrást a dupla talp nélkül! Csak akkor használja, ha szükséges!

Az anyag irányítása könnyebb, és jobban áttekintheti munkáját, ha a megszokott talpat használja, amelyet általában a gépére van szerelve. Ezzel a géppel nagyon sokféle textíliával kiváló eredményeket érhet el, a legfinomabb muszlinoktól a többrétegű farmerig.

Az opcionális dupla talp a felső és alsó anyagrétegek beadagolását szabályozza, és javítja az ellenőrzőöltések, sávok és egyéb megoldások helyes elhelyezkedését. Ez a talp megakadályozza a textíliák egyenetlen adagolását, ami nagyon megnehezíti a munkát.

1. Emelje fel a varrótalpszárat!
2. Távolítsa el a talptartót úgy, hogy a rögzítőcsavart az óramutató járásával ellentétes irányba elforgatja! (3)
3. A következő módon helyezze a dupla talpat a gépre:

   A villás kart be kell illeszteni a tű csavarkötést biztosító bilincsébe! (2)

   Csúsztassa a műanyag rögzítőfejet balról jobbra, így fel tudja szerelni a varrótalprúdra!

   Engedje le a varrótalprudat!

   Helyezze vissza a varrótalp rögzítőcsavarját, és húzza meg az óramutató járásával megegyező irányba!

4. Ellenőrizze, hogy a tű rögzítőcsavarja és a varrótalp rögzítőcsavarja egyaránt megfelelően meg van húzva!
5. Húzza felfelé az orsószálat, és helyezze a dupla talp mögé a tűszállal együtt!

Szabadkaros stoppolás, hímzés és monogramozás

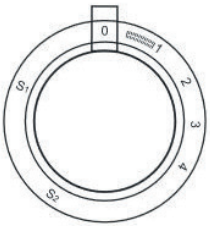

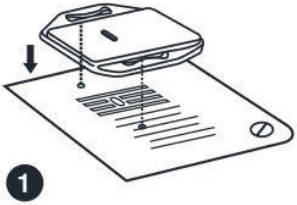

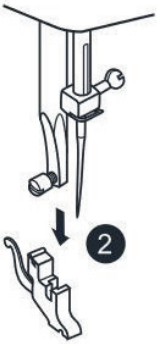

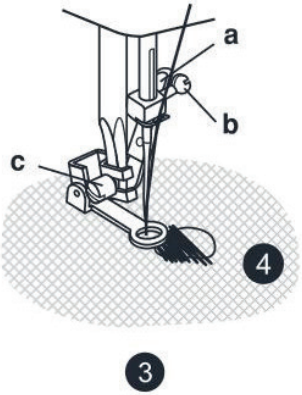

Állítsa be a varrógépet az ábra szerint!

Szerelje fel a stoppolólemezt! (1)
Távolítsa el a varrótalptartót! (2)

Csatlakoztassa a stoppoló/hímzőtalpat a varrótalpszárra! Az (a) karnak a tű rögzítőcsavarja (b) mögött kell lennie! A mutatóujjával hátulról erősen nyomja meg a stoppoló/hímzőtalpat, és húzza meg a csavart (c)! (3)

Először varrja körbe a lyukat (a szálak rögzítéséhez)! (4)

Első sor: Mindig balról jobbra dolgozzon! Fordítsa el a munkadarabot 1/4 fordulattal és varrja felül! A könnyebb varrás és a jobb eredmény érdekében tanácsos stoppológyűrűt is használni.

Szabadkaros stoppolás, hímzés és monogramozás

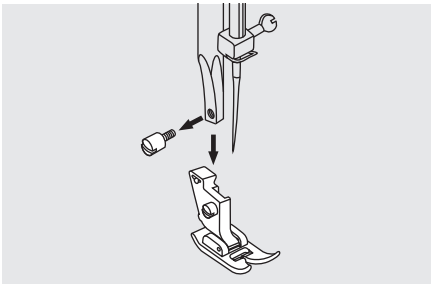

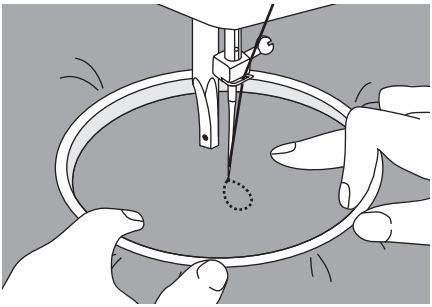

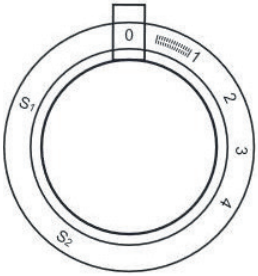

Hímzés vagy monogramozás előkészületei

* A hímzőkarika nem tartozik a géphez.

- Szerelje fel a stoppolólemezt, ld. a 35. oldalt!
- Vegye le a varrótalpat és annak tartóját.
- Rajzolja a kívánt betűt vagy mintát a textília külső oldalára!
- A lehető legjobban feszítse ki a textíliát a hímzőkarikán!
- Helyezze az anyagot a tű alá! Győződjön meg arról, hogy a varrótalp a legalacsonyabb helyzetben van!
- Forgassa el a kézikereket saját maga felé, hogy az alsó szálat felhozza az anyagon keresztül! Varrjon néhány rögzítőöltést a kiindulópontra!
- Mindkét hüvelykujjával és mutatóujjával tartsa a karikát, s közben nyomja az anyagot a középső és gyűrűsujjával, a kisujjával pedig tartsa a karika külső oldalát!

Vigyázat:
Tartsa távol az ujjait a mozgó alkatrészektől, különösen a tűktől!

Szabadkaros stoppolás, hímzés és monogramozás

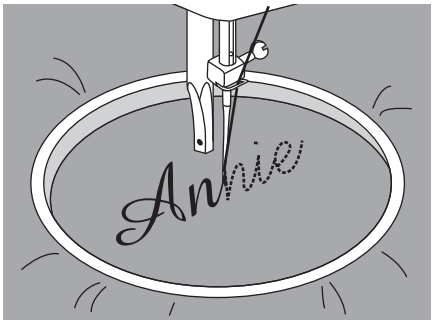

Monogramozás

Szerelje fel a stoppolólemezt, ld. a 35. oldalt!

Varrjon állandó sebességgel, a hímzőkarikát lassan mozgatva a betűk mentén!

Amikor a betű kész, erősítse meg rögzítőöltéssel a minta végén!

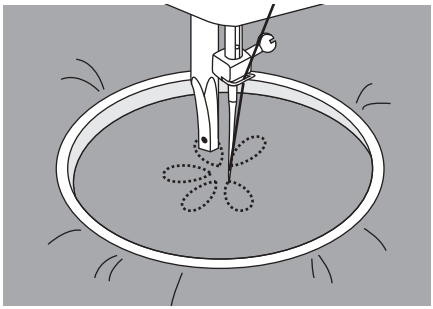

Hímzés

Szerelje fel a stoppolólemezt, ld. a 35. oldalt!

Öltsön a minta mentén a hímzőkarika mozgatásával! Ügyeljen arra, hogy állandó sebességgel haladjon!

A körvonalaktól befelé haladva töltse ki a mintát! Helyezze az öltéseket szorosan közel egymáshoz!

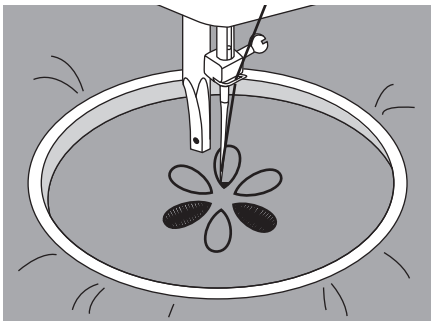

A karika gyorsabb mozgatásával hosszabb öltéseket kap, a karika lassabb mozgatásával pedig rövidebbeket.

Amikor a minta kész, erősítse meg rögzítőöltésekkel!

Rátét

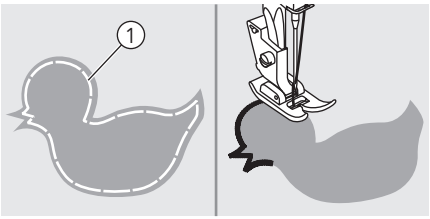

Vágja ki a rátétmintát, és fércelje rá a textíliára!

Lassan varrja körbe a minta szélét!

① Fércelés

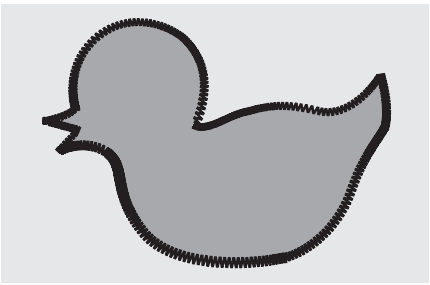

Öltés után nyírja le a felesleges anyagot! Ügyeljen arra, hogy ne vágjon bele az öltésekbe!

Távolítsa el a fércelőcérnát!

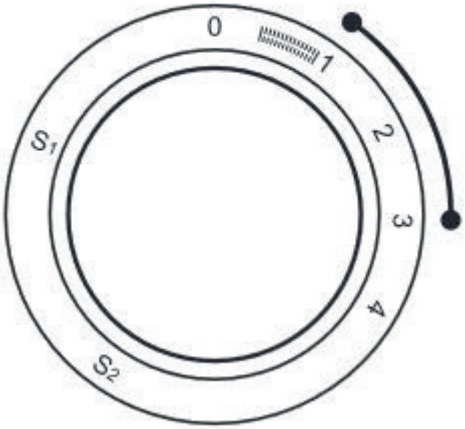

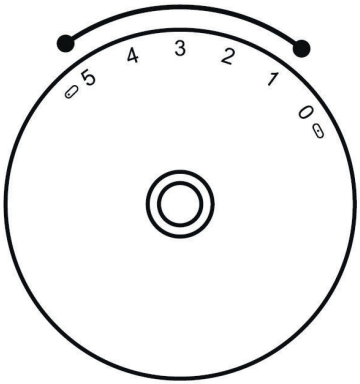

Slingelő öltés

A hullámalakban ismétlődő mintázatot, amely csipkemintára hasonlít, slingelő öltésnek nevezzük. Blúzok gallérjának és a kötéssel készült munkák széleinek díszítésére használatos.

Kagylóöltés

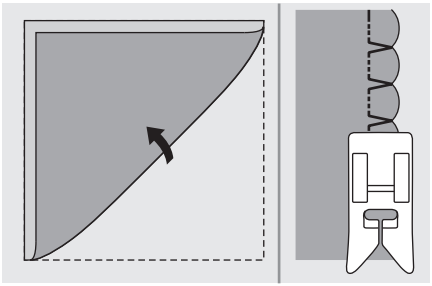

Használjon könnyű anyagot (például trikóanyagot)!

Hajtsa össze az anyagot, és varrja végig a szélénél!

Amikor a tű jobbra fordul, hagyja, hogy a tű kibontsa a textília behajtott szélét!

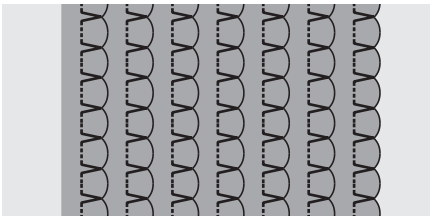

Öltés után hajtsa szét a textíliát, és vasalja simára a redőket az egyik oldalon!

Slingelő öltés

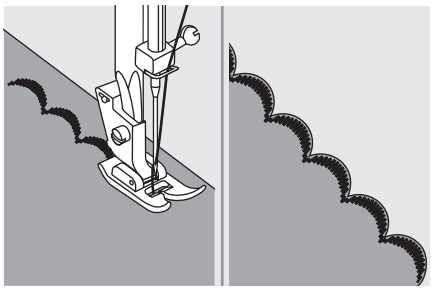

Öltsön az anyag szélén, ügyelve arra, hogy ne varrjon rá közvetlenül a textília szélére!

A jobb eredmény elérése érdekében permetezzen keményítőt a textíliára, és még varrás előtt, forró vasalóval vasalja át!

Nyírja le az anyagot az öltések mentén, ügyelve arra, hogy ne vágja el az öltéseket!

Foltvarrás

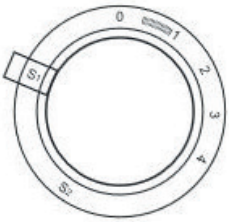

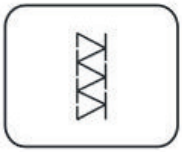

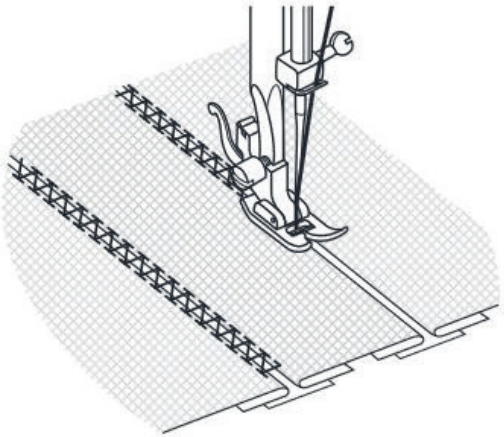

Ezekkel az öltésekkel úgy varrhatunk össze két textíliadarabot, hogy közben térközt hagyunk a széleik között.

1. Hajtsa a két anyag széleit a szegélyhez, majd fércelje fel a széleket egy vékony papírdarabra oly módon, hogy a szélek között egy kis térköz maradjon!
2. Állítsa a mintaválasztó tárcsát -ra!
3. Tűzze le a széleket, és a varrás elején kissé húzza meg mindkét szálat! A varráshoz a szokásosnál vastagabb fonalat válasszon.
4. Varrás után távolítsa el a papírt és a fércet! Lezárásként csomózza össze a varrószálakat a varrás elején és végén, az anyag hátoldalán.

Overlock öltések

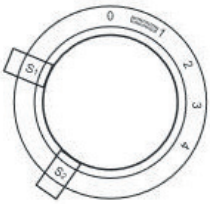

Figyelem:

Varrótűt, golyós varrótűt vagy sztrecs-cs-varrótűt használjon!

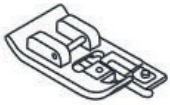

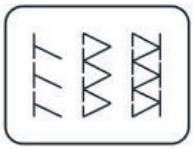

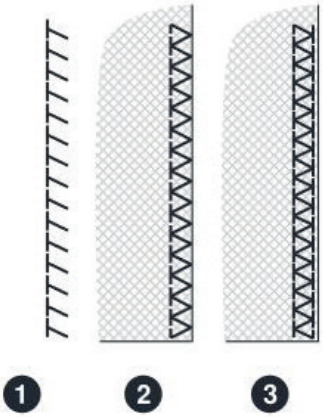

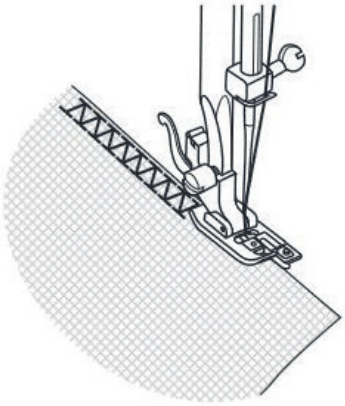

Szegélyvarrás és eltisztázás, látható szegélyek. Fordítsa az öltéshossz beállítótárcsát "S1" vagy "S2" helyzetbe!

Rugalmas overlock öltés
Finom kötött anyaghoz, jersey anyagokhoz, nyakkivágáshoz, bordázáshoz. (1,2)

Normál overlock öltés
Finom kötött anyaghoz, jersey anyagokhoz, nyakkivágáshoz, bordázáshoz. (3)

Mindegyik overlock öltés alkalmas a szegélyvarrásra és eltisztázásra, látható szegélyek varrására egyetlen művelettel. Eltisztázáskor a tűnek éppen csak túl kell lépnie a textília szélén.

Rugalmas öltések

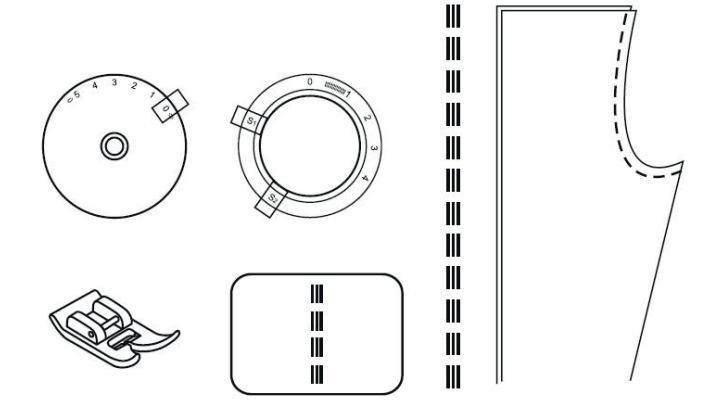

1

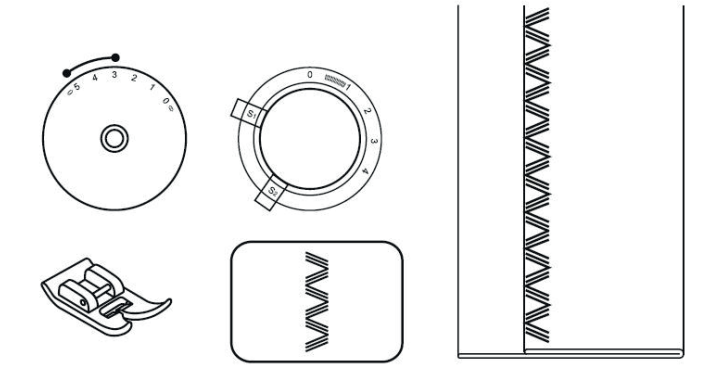

2

Háromszoros egyenes öltés: (1/3)
Nagy igénybevételnek kitett varrásokhoz.
Forgassa az öltéshossz-tárcsát "S1" vagy "S2" helyzetbe, és válassza ki a mintát!
Az öltésszélesség-tárcsán válassza a „0“-t!

A gép két öltést előre varr, egyet pedig visszafelé. Ez a típusú varrás háromszoros megerősítést biztosít.

Háromszoros cikkcakk-öltés: (2/4)
Nagy igénybe vételnek kitett szélekhez és díszítő varrásokhoz.
Forgassa az öltéshossz-tárcsát "S1" vagy "S2" helyzetbe, és válassza ki a mintát!
Az öltésszélesség-tárcsán válassza a „3-5“-t!

A hármas cikkcakk-öltés olyan erős anyagokhoz való, mint amilyen a farmer, a kordbársony, stb.

Darázsöltés

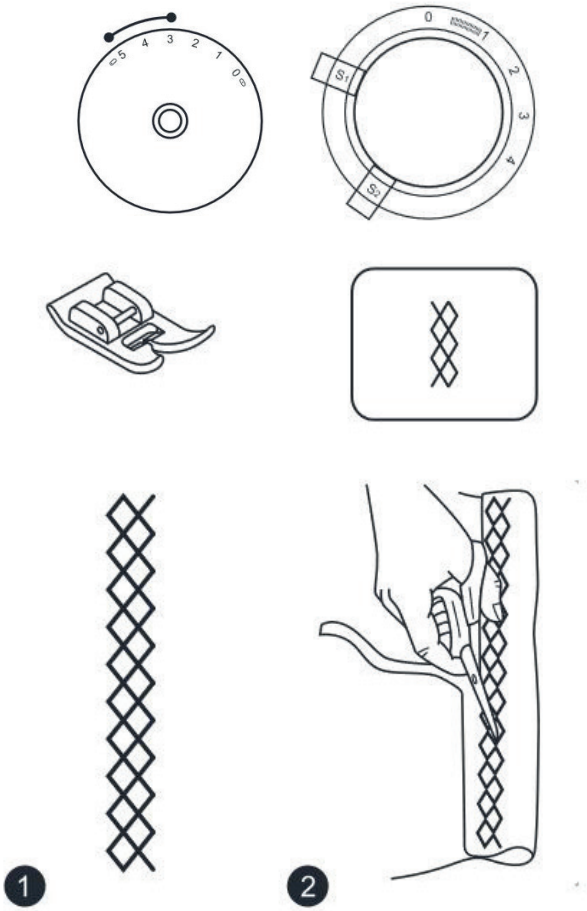

Varratok, szegélyek, pólók, fehérneműk stb.!

Állítsa be a varrógépet az ábra szerint! Forgassa az öltéshossz-tárcsát "S1" állásba!

Az öltés felhasználható mindenféle jersey anyaghoz és szövött anyaghoz. (1)

Varrjon 1 cm-re az anyag szélétől, és vágja le a felesleges anyagot!

Praktikus öltésfajták

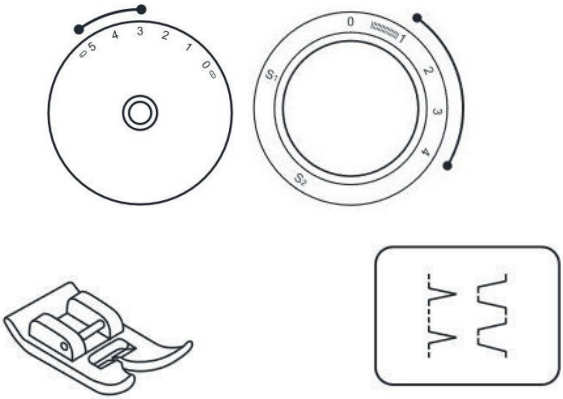

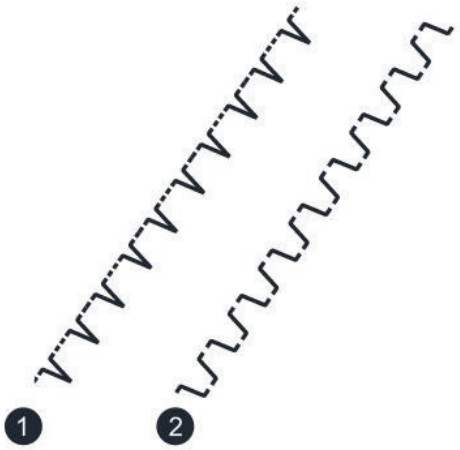

Állítsa be a varrógépet az ábra szerint! Forgassa el az öltéshossz-tárcsát úgy, hogy illeszkedjen a textíliához!

Kagylóminta-vezető (1)
Dekoratív szélekhez. Vékony, finom és elasztikus textíliák széleihez. A nagyobb öltésnek éppen csak túl kell lépnie az anyag szélén a kagylóhatás eléréséhez.

Pártaminta-vezető (2)
Sima illesztési varratokhoz, rugalmas anyagok varrásához, látható szegélyekhez. Ez az öltés merev, vastagabb textíliákhoz használható.

A varrógép karbantartása

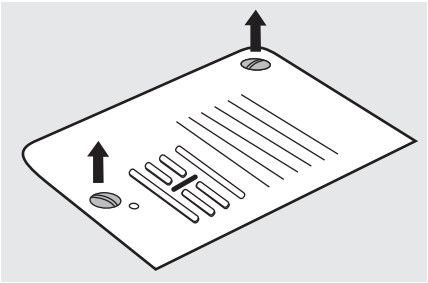

Figyelem:
Varrógépet minden tisztítási művelethez áramtalanítani kell.

Tűlemez kiemelése:

Forgassa el a kézikereket, amíg a tű teljesen fel nem emelkedik. Nyissa ki a csuklós előlapot, és csavarhúzóval csavarja ki a tűlap csavarját!

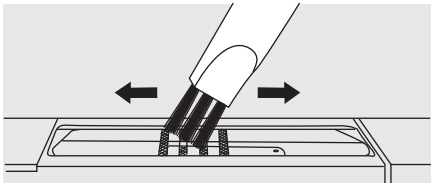

A kelmetovábbító tisztítása:

Ecsettel tisztítsa meg a kelmetovábbítót és az orsótokot!

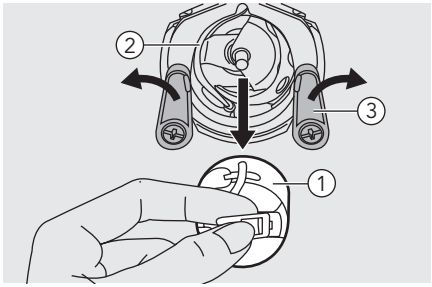

A horog tisztítása és kenése:

Rendszeresen távolítsa el a gépre rakódott port és szálmaradványokat!

Vegye ki az orsótokot! Forgassa el a kézikereket, amíg a horogpálya a baloldalra nem kerül! Fordítsa kifelé a két horogrögzítő kart! Távolítsa el a horogtartó fedelét és a horgot, majd tisztítsa meg egy puha textíliával. Végezze el a kenést (1-2 csepp) varrógépolajjal!

① Orsótok
② Horogpálya
③ Horogrögzítő karok

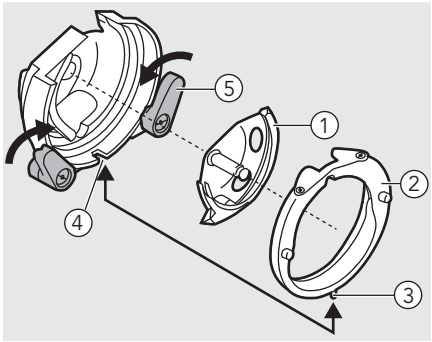

Tegye vissza a horgot! Helyezze vissza a horogpálya fedelét, ügyelve arra, hogy az alsó csap illeszkedjen a horonyba! Fordítsa vissza a két horogrögzítő kart! Tegye vissza az orsótokot és az orsót, majd a tűlapot!

① Horog
② Horogpálya-takaró
③ Csap
④ Horony
⑤ Horogrögzítő karok

Hibaelhárítás

Mielőtt felhívná a szervizt, szíveskedjen ellenőrizni a következőket! Ha a probléma továbbra is fennáll, forduljon az értékesítőhöz vagy a legközelebbi hivatalos forgalmazóhoz!

Hiba	Oka	Megoldása	Hivatkozás
Elszakad a felső szál	1. Helytelen szálbefűzés a gépbe.	1. Fűzze be újra a cérnát!	12 - 17
	2. A szál túl feszes.	2. Csökkentse a szálfeszességet (alacsonyabb szám)!	21
	3. Túl vastag a cérna a tűhöz képest.	3. Válasszon nagyobb tűt!	19
	4. A tű nincs megfelelően behelyezve.	4. Vegye ki, majd tegye vissza a tűt (a lapos oldalával hátrafelé)!	18
	5. A szál az orsótartó tüske köré csévélődik.	5. Vegye ki az orsót, és csévélje fel a szálat az orsóra!	12 - 17
	6. Megsérült a tű.	6. Cserélje ki a tűt!	18
Elszakad az alsó szál	1. Az orsótok rosszul van betéve.	1. Vegye ki, majd tegye vissza az orsótokot, és húzzon a szálon! A szálnak könnyen kell futnia.	13
	2. Az orsótok rosszul van befűzve.	2. Ellenőrizze az orsót és az orsótokot is!	13
Kihagyott öltések	1. A tű nincs megfelelően behelyezve.	1. Vegye ki, majd tegye visszza a tűt (a lapos oldalával hátrafelé)!	18
	2. Megsérült a tű.	2. Helyezzen be új tűt!	18
	3. Nem megfelelő tűméret.	3. Válasszon olyan tűt, amely megfelel a szálhoz!	19
	4. A talp nincs megfelelően felszerelve.	4. Ellenőrizze, és rögzítse megfelelőképpen!	20
	5. Helytelen szálbefűzés a gépbe.	5. Fűzze be újra a cérnát!	12 - 17
A tű eltörik	1. Megsérült a tű.	1. Helyezzen be új tűt!	18
	2. A tű nincs megfelelően behelyezve.	2. Helyezze be a tűt helyesen (a lapos oldalával hátrafelé)!	18
	3. Rossz méretű a tű az adott textíliához.	3. Válasszon olyan tűt, amely megfelel a szálhoz és a textíliához!	19
	4. Rossz talp van felszerelve.	4. Válasszon megfelelő talpat!	-
	5. A tűbilincs csavarja meglazult.	5. A csavarhúzóval húzza meg a csavart!	18

Hibaelhárítás

Hiba	Oka	Megoldása	Hivatkozás
A tű eltörik	6. A használt varrótalp nem felel meg a varrni kívánt öltéstípushoz.	6. Helyezzen be a varrni kívánt öltéstípushoz megfelelő varrótalpat!	-
	7. A felső szál túl feszes.	7. Lazítson a felső szálon!	21
Laza öltések	1. Helytelen szálbefűzés a gépbe.	1. Ellenőrizze a befűzést!	12 - 17
	2. Helytelen szálbefűzés az orsóházba.	2. Fűzze be az orsótokot az ábra szerint!	13
	3. A tű / textília / szál kombináció nem megfelelő.	3. A tű méretének megfelelőnek kell lennie a textíliához és a szálhoz.	19
	4. Rossz szálfeszesség.	4. Állítsa be a megfelelő feszességet!	21
A varrat ráncol vagy gyűr	1. A tű túl vastag a textíliához.	1. Válasszon finomabb tűt!	19
	2. A szál túl feszes.	2. Csökkentse a szálfeszességet!	21
A varrat redőződik	1. A tűszál túl feszes.	1. Csökkentse a szálfeszességet!	21
	2. Helytelen tűszálbefűzés.	2. Fűzze be újra a cérnát!	12 - 17
	3. A tű túl erős a varrott anyaghoz.	3. Válasszon olyan tűt, amely megfelel a szálhoz és a textíliához!	19
	4. Ha vékony textíliával dolgozik.	4. Varrjon úgy, hogy alátétanyagot helyez a textília alá!	26
Torz minták	1. Nem a megfelelő varrótalpat használja.	1. Válasszon megfelelő talpat!	-
	2. A tűszál túl feszes.	2. Csökkentse a szálfeszességet!	21
A gép elakad	1. A szál beakadt a horogba.	1. Vegye ki a felső szálat és az orsótokot, majd forgassa el a kézikereket hátra és előre, s távolítsa el a szálmaradványokat!	47
	2. A kelmeadagoló megtelt szösszel.	2. Vegye ki a tűlapot, és tisztítsa ki a kelmeadagolót!	47
A gép zajos	1. Bolyhok vagy olaj gyűlt össze a horgon vagy a tűtartó száron.	1. Tisztítsa meg a horgot és a kelmeadagolót!	47
	2. Megsérült a tű.	2. Cserélje ki a tűt!	18
	3. Halk zümmögés belülről, a motorból.	3. Szokványos.	-

Hibaelhárítás

Hiba	Oka	Megoldása	Hivatkozás
A gép zajos	4. A szál beakadt a horogba.	1. Vegye ki a felső szálat és az orsótokot, majd forgassa el a kézikereket hátra és előre, s távolítsa el a szálmaradványokat!	47
	5. A kelmeadagoló megtelt szösszel.	2. Vegye ki a tűlapot, és tisztítsa ki a kelmeadagolót!	47
Egyenetlen öltések, egyenetlen adagolás	1. Gyenge minőségű szál.	1. Használjon jobb minőségű szálat!	19
	2. Az orsótok rosszul van befűzve.	2. Vegye ki, majd megfelelőképpen helyezze vissza az orsótokot és a szálat!	13
	3. A textília meg lett húzva.	3. Varrás közben ne húzza az anyagot, hagyja, hogy a gép felvegye!	-
A varrógép nem működik	1. A gép nincs bekapcsolva.	1. Kapcsolja be a gépet!	9
	2. A gép nem csatlakozik az áramellátásra.	2. Csatlakoztassa a konnektorba a gép villásdugóját!	9

Ártalmatlanítás

Az elektronikus készülékeket külön hulladékgyűjtőbe kell tenni, tilos a háztartási szemétbe dobni.

Az elektronikus hulladékok gyűjtése felől érdeklődjön a helyi önkormányzatnál.

Ha az elektronikus hulladékokat szeméttelepen helyezik el, veszélyes anyagok szivároghatnak a talajvízbe, kerülhetnek be a táplálékláncba, és károsíthatják az egészséget és a közérzetet.

Ha régi készülékét újra szeretné cserélni, a vonatkozó jogszabályok szerint a kereskedő köteles legalább díjmentesen visszavenni a régi készüléket.

Megjegyzések